WinDoor

Roller Shutter Systems Technical Catalogue



WinDoor

ABOUT WINDOOR

Where every opening welcomes you home.

We make the windows and doors we sell. Every window and door is built from European materials in our own factory and sold to you direct, so you get luxury craftsmanship without paying a middleman.

European uPVC and aluminum windows, steel entry doors and glass systems. Made in our own factory, installed in New Jersey homes.

4–6 weeks
Custom lead time
For custom windows and doors. Standard sizes are quicker.

149 standard sizes
Tilt and turn windows
Single, double and triple units, with or without a transom.

2 certifications
Certified glass
Insulating glass units certified by both SGCC and IGCC.

9 window styles
Every way to open
In uPVC or aluminum, plus doors, pergolas, siding and more.

OUR PRODUCTS

- Windows
- Siding
- Wall Panels
- Doors
- Flooring & Decking
- Kitchen & Bath
- Pergola
- Terrace Systems
- Accessories

SHOWROOM & CONTACT

2408 US-22, Union, NJ 07083
Safa (551) 280-3172 Shaim (347) 515-9146
info@windoorhomenj.com
windoorhomenj.com

INDEX

İçindekiler

WinDoor

ROLLING SHUTTER SYSTEMS

SLATS
LAMELLER

Aluminium Slats with Polyurethane (PAB)
Poliüretan Dolgulu Alüminyum Lameller

Steel Slats with Polyurethane (PCB)
Poliüretan Dolgulu Çelik Lameller

Aluminium Extruded Slats (EAL)
Alüminyum Ekstrüzyon Lameller

20-53

ALUMINUM BOXES
ALÜMİNYUM KUTULAR

45° Aluminium Boxes
45° Alüminyum Kutular

Top and Bottom Boxes
Ön Arka Kutular

Aluminium Monoblock Boxes
Alüminyum Monoblok Kutular

54-67

END CAPS
YAN KAPAKLAR

Aluminium Side Caps With Pin
Pimli Alüminyum Yan Kapaklar

Aluminum Side Caps With Plaquet
Plaketli Alüminyum Yan Kapaklar

Galvanized End Caps
Galvaniz Yan Kapaklar

68-81

END SLATS
ALT PARÇALAR

End Slats
Alt Parçalar

Locked End Slats
Kilitli Alt Parçalar

82-89

EXT. GUIDE CHANNELS
EKST. YAN & ORTA RAYLAR

Guide Channels
Yan Raylar

Middle Channels
Orta Raylar

90-105

TUBES
TAMBUR BORULARI

Octagonal Tubes
Sekizgen Borular

Circular Tubes
Yuvarlak Borular

106-109

ACCESSORIES
AKSESUARLAR

Caps of Tube and Pulleys / *Boru Başları ve Kasnaklar*
Ball Bearings / *Rulmanlar*
Assembly Brackets / *Montaj Plaketleri*
Entry Guide / *Dikmeli "U" Başları*
Security Springs and Locks / *Askılar ve Kilitler*
Seals & Brushes / *Kıl Fitil ve Contaları*
Manuel Override Components / *Redüktör Elemanları*
Auxiliary Products / *Yardımcı Ürünler*
PVC Caps / *Tapalar*

110-137

TECHNICAL INFO
TEKNİK BİLGİLER

Monoblock PVC Kits / *Monoblok PVC Kitler*
Measuring Technics / *Ölçü Alma Teknikleri*
Applications of Assembly / *Montaj Uygulamaları*
Slats Rolling Diameters / *Sarım Tabloları*
Rolling Shutter Components / *Panjur Elemanları*

138-159


WinDoor
windoorhomenj.com

Slats
Lameller

Aluminium Slats with Polyurethane (PAB)
Poliüretan Dolgulu Alüminyum Lameller

Steel Slats with Polyurethane (PCB)
Poliüretan Dolgulu Çelik Lameller

Aluminium Extruded Slats (EAL)
Alüminyum Ekstrüzyon Lameller



WinDoor

PAB. 39N

Slats > 39 mm
Lameller

Aluminium Slats with Polyurethane
Poliüretan Dolgulu Alüminyum Lameller



Product Descriptions / *Ürün Özellikleri*	
Weight per meter / *Bir metrenin ağırlığı*	*0,084 kg*
Weight per square meter / *Bir m² ağırlığı*	*2,154 kg*
Number of slats per one meter height / *Bir metre yüksekliktekı lamel sayısı*	*25,64 pieces*
Maximum recommended width / *Tavsiye edilen azami en*	*2.500 mm*
Maximum recommended height / Tavsiye edilen azami yükseklik	*2.500 mm*
Standard manufacturing lenght / Standart üretim boyu	*6.500 mm*
Package contents (pcs) / Paket içeriği (adet)	*60 (390 m)*

Box Size / *Kutu*

Box Size *Kutu*	39N	
	40 mm Tube *Boru*	60 mm Tube *Boru*
137	1365 / h	1326 / h
165	2223 / h	2184 / h
180	2730 / h	2652 / h
205	3900 / h	3705 / h
250	-	-
300	-	-
330	-	-
350	-	-
400	-	-
185	2223 / h	2184 / h
220	3900 / h	3705 / h
255	-	-

Available Colors / *Renk Seçenekleri*	**Product Code** / *Ürün Kodu*
WHITE / *Beyaz*	PAB. 39N. SY.01
BROWN / *Kahverengi*	PAB. 39N. SY.03
METALLIC GREY / *Metalik Gri*	PAB. 39N. SY.04
DARK WOOD / *Koyu Ahşap*	PAB. 39N. SY.06
BRONZE / *Bronz*	PAB. 39N. SY.07
IVORY / *Krem*	PAB. 39N. SY.08
DARK BEIGE / *Koyu Bej*	PAB. 39N. SY.09
MAHAGONY WOOD / *Maun Ahşap*	PAB. 39N. SY.10
LIGHT BEIGE / *Açık Bej*	PAB. 39N. SY.11
GOLDEN OAK / *Altın Meşe*	PAB. 39N. SY.17
WALNUT / *Ceviz*	PAB. 39N. SY.25
MINK / *Vizon*	PAB. 39N. SY.27
GARDA / *Garda*	PAB. 39N. SY.30
ANTHRACITE GREY / *Antrasit Gri*	PAB. 39N. SY.45
LIGHT BRONZE / *Açık Bronz*	PAB. 39N. SY.47

Compatible Products
Uyumlu Ürünler

Guide & Middle Channels
Yan & Orta Raylar

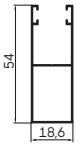

EYR.054.ND.XX

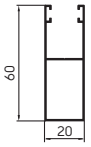

EYR.060.ND.XX

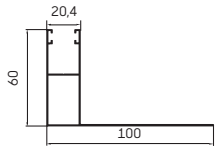

EYR.060.KD.XX



EYR.030.ZD.XX

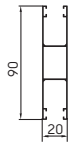

EOR.090.ND.XX

Insert Brushes
Fitiller


AKS.055.67.INS

Entry Guide
Dikmeli "U" Başları


AKS.010.XX.MIN

End Slats
Alt Parçalar



EAP.39.S.XX



EAP.39.K.XX

Lock for End Slats
Alt Parça Kilitleri


AKS.000.00.BLT

Plastic Gasgets
Plastik Contalar


ALF.000.00.00

Security Springs
Askılar


AKS.130.00.VDL


AKS.130.00.YRK

PVC Caps
Tapalar


TPA.39N.SY

Locks
Kilitler


AKS.FP.00.STA

Stoper
Stopper


AKS.040.XX.25

PAB. 45N

Slats > 45 mm
Lameller

Aluminium Slats with Polyurethane
Poliüretan Dolgulu Alüminyum Lameller



Product Descriptions / *Ürün Özellikleri*	
Weight per meter / *Bir metrenin ağırlığı*	*0,099 kg*
Weight per square meter / *Bir m² ağırlığı*	*2,200 kg*
Number of slats per one meter height / *Bir metre yüksekliktekı lamel sayısı*	*22,22 pieces*
Maximum recommended width / *Tavsiye edilen azami en*	*2.750 mm*
Maximum recommended height / Tavsiye edilen azami yükseklik	*2.500 mm*
Standard manufacturing lenght / Standart üretim boyu	*6.500 mm*
Package contents (pcs) / Paket içeriği (adet)	*60 (390 m)*

Box Size / *Kutu*

Box Size *Kutu*	45N	
	40 mm Tube *Boru*	60 mm Tube *Boru*
137	1080 / h	1035 / h
165	2070 / h	2025 / h
180	2745 / h	2610 / h
205	3510 / h	3465 / h
250	-	-
300	-	-
330	-	-
350	-	-
400	-	-
185	2070 / h	2025 / h
220	3510 / h	3465 / h
255	4400 / h	4400 / h

Available Colors / *Renk Seçenekleri*	**Product Code** / *Ürün Kodu*
WHITE / *Beyaz*	PAB. 45N. SY.01
METALLIC GREY / *Metalik Gri*	PAB. 45N. SY.04
BRONZE / *Bronz*	PAB. 45N. SY.07
IVORY / *Krem*	PAB. 45N. SY.08
LIGHT BEIGE / *Açık Bej*	PAB. 45N. SY.11
GOLDEN OAK / *Altın Meşe*	PAB. 45N. SY.17
WALNUT / *Ceviz*	PAB. 45N. SY.25
MINK / *Vizon*	PAB. 45N. SY.27
ANTHRACITE GREY / *Antrasit Gri*	PAB. 45N. SY.45
LIGHT BRONZE / *Açık Bronz*	PAB. 45N. SY.47
ASH BLACK / *Kül Siyahı*	PAB. 45N. SY.49

Compatible Products
Uyumlu Ürünler

Guide & Middle Channels
Yan & Orta Raylar

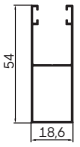

EYR.054.ND.XX

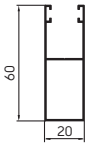

EYR.060.ND.XX

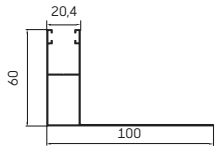

EYR.060.KD.XX



EYR.030.ZD.XX

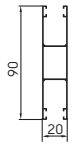

EOR.090.ND.XX

Insert Brushes
Fitiller


AKS.055.67.INS

Entry Guide
Dikmeli "U" Başları


AKS.010.XX.MIN

End Slats
Alt Parçalar



EAP.39.S.XX



EAP.39.K.XX



EAP.50.S.XX

Lock for End Slats
Alt Parça Kilitleri


AKS.000.00.BLT

Plastic Gasgets
Plastik Contalar


ALF.000.00.00

Security Springs
Askılar


AKS.130.00.VDL


AKS.130.00.YRK

PVC Caps
Tapalar


TPA.45N.SY

Locks
Kilitler


AKS.FP.00.STA

Stoper
Stopper


AKS.040.XX.25

WinDoor

PAB. 55E

Slats > 55 mm
Lameller

Aluminium Slats with Polyurethane
Poliüretan Dolgulu Alüminyum Lameller

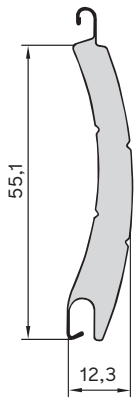



Product Descriptions / *Ürün Özellikleri*	
Weight per meter / *Bir metrenin ağırlığı*	*0,130 kg*
Weight per square meter / *Bir m² ağırlığı*	*2,363 kg*
Number of slats per one meter height / *Bir metre yüksekliktekı lamel sayısı*	*18,18 pieces*
Maximum recommended width / *Tavsiye edilen azami en*	*3.200 mm*
Maximum recommended height / Tavsiye edilen azami yükseklik	*2.750 mm*
Standard manufacturing lenght / Standart üretim boyu	*6.500 mm*
Package contents (pcs) / Paket içeriği (adet)	*30 (195 m)*

Box Size / *Kutu*

Box Size *Kutu*	55E	
	40 mm Tube *Boru*	60 mm Tube *Boru*
137	825 / h	770 / h
165	1430 / h	1540 / h
180	1870 / h	1980 / h
205	2475 / h	2750 / h
250	-	-
300	-	-
330	-	-
350	-	-
400	-	-
185	1430 / h	1540 / h
220	2475 / h	2750 / h
255	3630 / h	3630 / h

Available Colors / *Renk Seçenekleri*	**Product Code** / *Ürün Kodu*
WHITE / *Beyaz*	PAB. 55E. SY.01
BROWN / *Kahverengi*	PAB. 55E. SY.03
METALLIC GREY / *Metalik Gri*	PAB. 55E. SY.04
BRONZE / *Bronz*	PAB. 55E. SY.07
IVORY / *Krem*	PAB. 55E. SY.08
DARK BEIGE / *Koyu Bej*	PAB. 55E. SY.09
MAHAGONY WOOD / Maun Ahşap	PAB. 55E. SY.10
LIGHT BEIGE / *Açık Bej*	PAB. 55E. SY.11
YOSUN YEŞİLİ / *Green*	PAB. 55E. SY.12
GOLDEN OAK / *Altın Meşe*	PAB. 55E. SY.17
WALNUT / *Ceviz*	PAB. 55E. SY.25
MINK / *Vizon*	PAB. 55E. SY.27
GARDA / *Garda*	PAB. 55E. SY.30
ANTHRACITE GREY / *Antrasit Gri*	PAB. 55E. SY.45
LIGHT BRONZE / *Açık Bronz*	PAB. 55E. SY.47
ASH BLACK / *Kül Siyahı*	PAB. 55E. SY.49

Compatible Products
Uyumlu Ürünler

Guide & Middle Channels
Yan & Orta Raylar

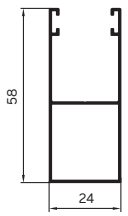

EYR.058.ND.XX

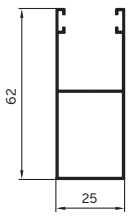

EYR.062.ND.XX

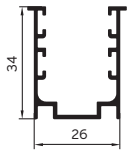

EYR.034.ZD.XX

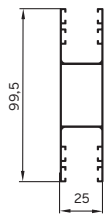

EOR.100.ND.XX

Insert Brushes
Fitiller



AKS.065.67.INS

Entry Guide
Dikmeli "U" Başları



AKS.010.XX.MIN

End Slats
Alt Parçalar



EAP.39.S.XX



EAP.39.K.XX



EAP.50.S.XX

Lock for End Slats
Alt Parça Kilitleri



AKS.000.00.BLT

Plastic Gasgets
Plastik Contalar



ALF.000.00.00

Security Springs
Askılar



AKS.130.00.VDL



AKS.130.00.YRK

PVC Caps
Tapalar



TPA.55E.SY

Locks
Kilitler



AKS.FP.00.STA

Stoper
Stopper



AKS.040.XX.25

PAB. 55N

Slats > 55 mm
Lameller

Aluminium Slats with Polyurethane
Poliüretan Dolgulu Alüminyum Lameller



Product Descriptions / *Ürün Özellikleri*	
Weight per meter / *Bir metrenin ağırlığı*	*0,141 kg*
Weight per square meter / *Bir m² ağırlığı*	*2,563 kg*
Number of slats per one meter height / *Bir metre yükseklikteki lamel sayısı*	*18,18 pieces*
Maximum recommended width / *Tavsiye edilen azami en*	*3.500 mm*
Maximum recommended height / Tavsiye edilen azami yükseklik	*2.750 mm*
Standard manufacturing lenght / Standart üretim boyu	*4 / 4,5 / 5 / 5,5 / 6 / 6,5 / 7 / 7,5 m.*
Package contents (pcs) / Paket içeriği (adet)	*30*

Box Size / *Kutu*

Box Size *Kutu*	55N	
	70 mm Tube *Boru*	102 mm Tube *Boru*
137	-	-
165	-	-
180	-	-
205	-	-
250	1840 /h	-
300	3080 /h	2772 /h
330	3850 /h	3542 /h
350	4260 /h	3927 /h
400	5698 /h	5390 /h

Available Colors / *Renk Seçenekleri*	**Product Code** / *Ürün Kodu*
WHITE / *Beyaz*	PAB. 55N. SY.01
METALLIC GREY / *Metalik Gri*	PAB. 55N. SY.04
GOLDEN OAK / *Altın Meşe*	PAB. 55N. SY.17
MINK / *Vizon*	PAB. 55N. SY.27
GARDA / *Garda*	PAB. 55N. SY.30
ANTHRACITE GREY / *Antrasit Gri*	PAB. 55N. SY.45

Compatible Products
Uyumlu Ürünler

Guide & Middle Channels
Yan & Orta Raylar

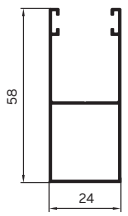

EYR.058.ND.XX

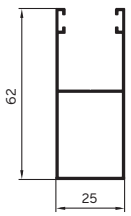

EYR.062.ND.XX

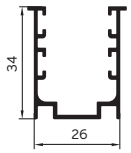

EYR.034.ZD.XX

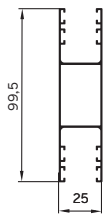

EOR.100.ND.XX

Insert Brushes
Fitiller



AKS.065.67.INS

Entry Guide
Dikmeli "U" Başları



AKS.010.XX.MIN

End Slats
Alt Parçalar



EAP.39.S.XX



EAP.39.K.XX



EAP.50.S.XX

Lock for End Slats
Alt Parça Kilitleri



AKS.000.00.BLT

Plastic Gasgets
Plastik Contalar



ALF.000.00.00

Security Springs
Askılar



AKS.130.00.VDL



AKS.130.00.YRK

PVC Caps
Tapalar



TPA.55E.SY

Locks
Kilitler



AKS.FP.00.STA

Stoper
Stopper



AKS.040.XX.25

PAB. 77E

Slats > 77 mm
Lameller

Aluminium Slats with Polyurethane
Poliüretan Dolgulu Alüminyum Lameller



Product Descriptions / *Ürün Özellikleri*	
Weight per meter / *Bir metrenin ağırlığı*	*0,320 kg*
Weight per square meter / *Bir m² ağırlığı*	*4,157 kg*
Number of slats per one meter height / *Bir metre yükseklikteki lamel sayısı*	*12,99 pieces*
Maximum recommended width / *Tavsiye edilen azami en*	*5.500 mm*
Maximum recommended height / Tavsiye edilen azami yükseklik	*3.000 mm*
Standard manufacturing lenght / Standart üretim boyu	*4 / 4,5 / 5 / 5,5 / 6 / 6,5 / 7 / 7,5 m.*
Package contents (pcs) / Paket içeriği (adet)	*10*

Box Size / *Kutu*

Box Size *Kutu*	77E	
	70 mm Tube *Boru*	102 mm Tube *Boru*
137	-	-
165	-	-
180	-	-
205	-	-
250	1840 /h	-
300	3080 /h	2772 /h
330	3850 /h	3542 /h
350	4260 /h	3927 /h
400	5698 /h	5390 /h

Available Colors / *Renk Seçenekleri*	**Product Code** / *Ürün Kodu*
WHITE / *Beyaz*	PAB. 77E. SY.01
BROWN / *Kahverengi*	PAB. 77E. SY.03
METALLIC GREY / *Metalik Gri*	PAB. 77E. SY.04
IVORY / *Krem*	PAB. 77E. SY.08
LIGHT BEIGE / *Açık Bej*	PAB. 77E. SY.11
BLACK / *Siyah*	PAB. 77E. SY.16
GOLDEN OAK / *Altın Meşe*	PAB. 77E. SY.17
WALNUT / *Ceviz*	PAB. 77E. SY.25
MINK / *Vizon*	PAB. 77E. SY.27
GARDA / *Garda*	PAB. 77E. SY.30
ANTHRACITE GREY / *Antrasit Gri*	PAB. 77E. SY.45

Compatible Products
Uyumlu Ürünler

Guide & Middle Channels
Yan & Orta Raylar

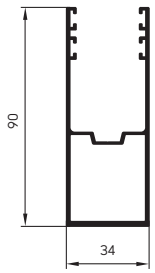

EYR.090.ND.XX

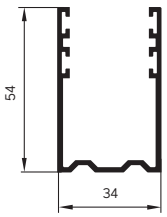

EYR.054.ZD.XX

End Slats
Alt Parçalar



EAP.77.S.XX

Security Springs
Askılar



AKS.150.00.VDL



AKS.150.00.YRK

Locks
Kilitler



AKS.003.00.STA

Insert Brushes
Fitiller



AKS.080.67.INS

Entry Guide
Dikmeli "U" Başları



AKS.000.00.ROL



AKS.000.01.ROL

Plastic Gasgets
Plastik Contalar



ALF.000.01.001

PVC Caps
Tapalar



TPA.77N.SY

PAB. 77N

Slats > 77 mm
Lameller

Aluminium Slats with Polyurethane
Poliüretan Dolgulu Alüminyum Lameller



Product Descriptions / *Ürün Özellikleri*	
Weight per meter / *Bir metrenin ağırlığı*	*0,350 kg*
Weight per square meter / *Bir m² ağırlığı*	*4,546 kg*
Number of slats per one meter height / *Bir metre yükseklikteki lamel sayısı*	*12,99 pieces*
Maximum recommended width / *Tavsiye edilen azami en*	*5.750 mm*
Maximum recommended height / Tavsiye edilen azami yükseklik	*3.500 mm*
Standard manufacturing lenght / Standart üretim boyu	*4 / 4,5 / 5 / 5,5 / 6 / 6,5 / 7 / 7,5 m.*
Package contents (pcs) / Paket içeriği (adet)	*10*

Box Size / *Kutu*

Box Size *Kutu*	77N	
	70 mm Tube *Boru*	102 mm Tube *Boru*
137	-	-
165	-	-
180	-	-
205	-	-
250	1840 /h	-
300	3080 /h	2772 /h
330	3850 /h	3542 /h
350	4260 /h	3927 /h
400	5698 /h	5390 /h

Available Colors / *Renk Seçenekleri*	**Product Code** / *Ürün Kodu*
WHITE / *Beyaz*	PAB. 77N. SY.01
BROWN / *Kahverengi*	PAB. 77N. SY.03
METALLIC GREY / *Metalik Gri*	PAB. 77N. SY.04
ANTHRACITE GREY / *Antrasit Gri*	PAB. 77N. SY.45

Compatible Products
Uyumlu Ürünler

Guide & Middle Channels
Yan & Orta Raylar

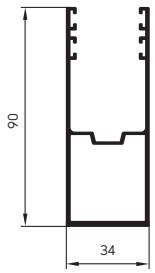

EYR.090.ND.XX

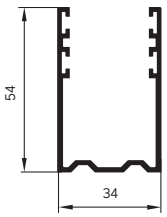

EYR.054.ZD.XX

End Slats
Alt Parçalar



EAP.77.S.XX

Security Springs
Askılar



AKS.150.00.VDL



AKS.150.00.YRK

Locks
Kilitler



AKS.002.00.STA

Insert Brushes
Fitiller



AKS.080.67.INS

Entry Guide
Dikmeli "U" Başları



AKS.000.00.ROL



AKS.000.01.ROL

Plastic Gasgets
Plastik Contalar



ALF.000.01.001

PVC Caps
Tapalar



TPA.77N.SY

PCB. 77E

Slats > 77 mm
Lameller

Steel Slats with Polyurethane
Poliüretan Dolgulu Çelik Lameller



Product Descriptions / *Ürün Özellikleri*	
Weight per meter / *Bir metrenin ağırlığı*	*0,750 kg*
Weight per square meter / *Bir m² ağırlığı*	*9,742 kg*
Number of slats per one meter height / *Bir metre yükseklikteki lamel sayısı*	*12,99 pieces*
Maximum recommended width / *Tavsiye edilen azami en*	*6.000 mm*
Maximum recommended height / Tavsiye edilen azami yükseklik	*4.000 mm*
Standard manufacturing lenght / Standart üretim boyu	*4 / 4,5 / 5 / 5,5 / 6 / 6,5 / 7 / 7,5 m.*
Package contents (pcs) / Paket içeriği (adet)	*10*

Box Size / *Kutu*

Box Size *Kutu*	77E	
	70 mm Tube *Boru*	102 mm Tube *Boru*
137	-	-
165	-	-
180	-	-
205	-	-
250	1840 /h	-
300	3080 /h	2772 /h
330	3850 /h	3542 /h
350	4260 /h	3927 /h
400	5698 /h	5390 /h

Available Colors / *Renk Seçenekleri*	**Product Code** / *Ürün Kodu*
WHITE / *Beyaz*	PCB. 77E. SY.01
METALLIC GREY / *Metalik Gri*	PCB. 77E. SY.04
IVORY / *Krem*	PCB. 77E. SY.08
LIGHT BEIGE / *Açık Bej*	PCB. 77E. SY.11
ANTHRACITE GREY / *Antrasit Gri*	PCB. 77E. SY.45
DARK GREY / *Koyu Gri*	PCB. 77E. SY.72

Compatible Products
Uyumlu Ürünler

Guide & Middle Channels
Yan & Orta Raylar

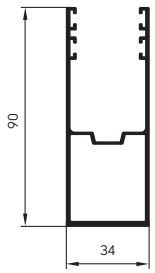

EYR.090.ND.XX

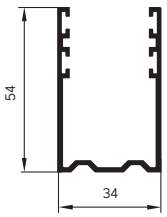

EYR.054.ZD.XX

End Slats
Alt Parçalar



EAP.77.S.XX

Security Springs
Askılar



AKS.150.00.VDL



AKS.150.00.YRK

Locks
Kilitler



AKS.002.00.STA

Insert Brushes
Fitiller



AKS.080.67.INS

Entry Guide
Dikmeli "U" Başları



AKS.000.00.ROL



AKS.000.01.ROL

Plastic Gasgets
Plastik Contalar



ALF.000.01.001

PVC Caps
Tapalar



TPA.77N.SY

PCB. 95N

Slats > 95 mm
Lameller

Steel Slats with Polyurethane
Poliüretan Dolgulu Çelik Lameller



Product Descriptions / *Ürün Özellikleri*	
Weight per meter / *Bir metrenin ağırlığı*	*1,220 kg*
Weight per square meter / *Bir m² ağırlığı*	*12,847 kg*
Number of slats per one meter height / *Bir metre yükseklikteki lamel sayısı*	*10,53 pieces*
Maximum recommended width / *Tavsiye edilen azami en*	*9.000 mm*
Maximum recommended height / Tavsiye edilen azami yükseklik	*6.000 mm*
Standard manufacturing lenght / Standart üretim boyu	*4 / 4,5 / 5 / 5,5 / 6 / 6,5 / 7 / 7,5 m.*
Package contents (pcs) / Paket içeriği (adet)	*8*
Maximum manufacturing length / Maksimum üretim boyu	**12,5 m**

Box Size / *Kutu*

Box Size *Kutu*	95N	
	102 mm Tube *Boru*	139 mm Tube *Boru*
137	-	-
165	-	-
180	-	-
205	-	-
250	-	-
300	2565 /h	1995 /h
330	2850 /h	2280 /h
350	3230 /h	2660 /h
400	3990 /h	3420 /h

Available Colors / *Renk Seçenekleri*	**Product Code** / *Ürün Kodu*
WHITE / *Beyaz*	PCB. 95N. SY.01
METALLIC GREY / *Metalik Gri*	PCB. 95N. SY.04
ANTHRACITE GREY / *Antrasit Gri*	PCB. 95N. SY.45

Compatible Products
Uyumlu Ürünler

Guide & Middle Channels
Yan & Orta Raylar

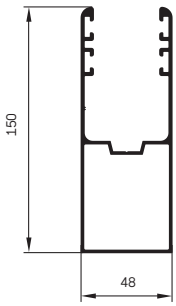

EYR.150.ND.XX

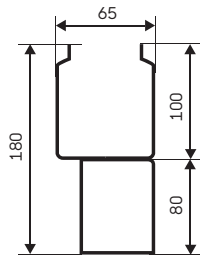

GYR.100.ND.XX
GYR.40.80.ND.XX

Insert Brushes
Fitiller



AKS.120.67.INS

End Slats
Alt Parçalar

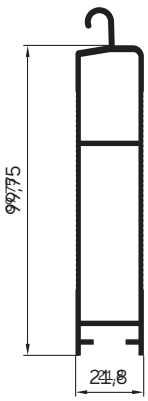

EAP.100.S.XX

Plastic Gasgets
Plastik Contalar



ALF.000.01.002



AKS.CNT.00.ND

PVC Caps
Tapalar



TPA.95N.SY

WinDoor

EAL. 034

Slats > 34 mm
Lameller

Aluminium Extruded Slats
Alüminyum Ekstrüzyon Lameller





Product Descriptions / *Ürün Özellikleri*	
Weight per meter / *Bir metrenin ağırlığı*	*0,312 kg*
Weight per square meter / *Bir m² ağırlığı*	*9,949 kg*
Number of slats per one meter height / *Bir metre yükseklikteki lamel sayısı*	*30,43 pieces*
Maximum recommended width / *Tavsiye edilen azami en*	*3.000 mm*
Maximum recommended height / Tavsiye edilen azami yükseklik	*3.000 mm*
Standard manufacturing lenght / Standart üretim boyu	*6,500 mm*
Package contents (pcs) / Paket içeriği (adet)	*10*

Box Size / *Kutu*

Box Size *Kutu*	34	
	60 mm Tube *Boru*	70 mm Tube *Boru*
137	-	-
165	1210 /h	1045 / h
180	1485 /h	1210 / h
205	2255 /h	1925 / h
250	3960 /h	3375 /h
300	-	-
330	-	-
350	-	-
400	-	-
185	-	-
220	-	-
255	-	-

Available Colors / *Renk Seçenekleri*	**Product Code** / *Ürün Kodu*
MILL FINISH / *Pres*	EAL. 034. CD. 00
WHITE / *Beyaz*	EAL. 034. CD. 01
BROWN / *Kahverengi*	EAL. 034. CD. 03
METALLIC GREY / *Metalik Gri*	EAL. 034. CD. 04
GOLDEN OAK / *Altın Meşe*	EAL. 034. CD. 17
MINK / *Vizon*	EAL. 034. CD.27
ANTHRACITE GREY / *Antrasit Gri*	EAL. 034. CD. 45
SPECIAL RAL COLOR / *Özel Ral*	EAL. 034. CD. 96
RAL / *Ral Renkler*	EAL. 034. CD. 97
WOODEN COVERED / *Ahşap Kaplama*	EAL. 034. CD. 99

Compatible Products
Uyumlu Ürünler

Guide & Middle Channels
Yan & Orta Raylar

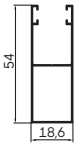

EYR.054.ND.XX

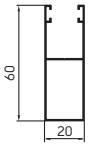

EYR.060.ND.XX

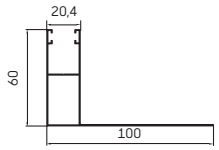

EYR.060.KD.XX



EYR.030.ZD.XX

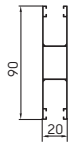

EOR.090.ND.XX

Insert Brushes
Fitiller


AKS.055.67.INS

End Slats
Alt Parçalar



EAP.34.S.XX

Plastic Gasgets
Plastik Contalar


ALF.000.00.00

Security Springs
Askılar


AKS.150.00.VDL


AKS.150.00.YRK

PVC Caps
Tapalar


TPA.34.EXT

Locks
Kilitler


AKS.002.00.STA

Stoper
Stopper


AKS.040.XX.25

WinDoor

EAL. 045

Slats > 45 mm
Lameller

Aluminium Extruded Slats
Alüminyum Ekstrüzyon Lameller



Product Descriptions / *Ürün Özellikleri*	
Weight per meter / *Bir metrenin ağırlığı*	*0,313 kg*
Weight per square meter / *Bir m² ağırlığı*	*6,960 kg*
Number of slats per one meter height / *Bir metre yüksekliktekı lamel sayısı*	*22,22 pieces*
Maximum recommended width / *Tavsiye edilen azami en*	*4.500 mm*
Maximum recommended height / Tavsiye edilen azami yükseklik	*3.000 mm*
Standard manufacturing lenght / Standart üretim boyu	*6.500 mm*
Package contents (pcs) / Paket içeriği (adet)	*10*

Box Size / *Kutu*

Box Size *Kutu*	45	
	60 mm Tube *Boru*	70 mm Tube *Boru*
137	-	-
165	1210 /h	1045 / h
180	1485 /h	1210 / h
205	2255 /h	1925 / h
250	3960 /h	3375 /h
300	-	-
330	-	-
350	-	-
400	-	-
185	-	-
220	-	-
255	-	-

Available Colors / *Renk Seçenekleri*	**Product Code** / *Ürün Kodu*
MILL FINISH / *Pres*	EAL. 045. CD. 00
WHITE / *Beyaz*	EAL. 045. CD. 01
BROWN / *Kahverengi*	EAL. 045. CD. 03
METALLIC GREY / *Metalik Gri*	EAL. 045. CD. 04
GOLDEN OAK / *Altın Meşe*	EAL. 045. CD. 17
MINK / *Vizon*	EAL. 045. CD. 27
ANTHRACITE GREY / *Antrasit Gri*	EAL. 045. CD. 45
SPECIAL RAL COLOR / *Özel Ral*	EAL. 045. CD. 96
RAL / *Ral Renkler*	EAL. 045. CD. 97
WOODEN COVERED / *Ahşap Kaplama*	EAL. 045. CD. 99

Compatible Products
Uyumlu Ürünler

Guide & Middle Channels
Yan & Orta Raylar

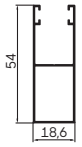

EYR.054.ND.XX

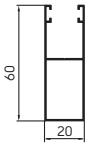

EYR.060.ND.XX

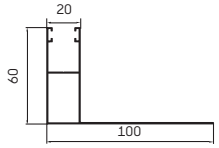

EYR.060.KD.XX



EYR.030.ZD.XX

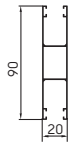

EOR.090.ND.XX

Insert Brushes
Fitiller


AKS.055.67.INS

End Slats
Alt Parçalar



EAP.39.S.XX



EAP.39.K.XX



EAP.50.S.XX

Lock for End Slats
Alt Parça Kilitleri


AKS.000.00.BLT

Plastic Gasgets
Plastik Contalar


ALF.000.00.00

Security Springs
Askılar


AKS.130.00.VDL


AKS.130.00.YRK

PVC Caps
Tapalar


TPA.45.EXT

Locks
Kilitler


AKS.FP.00.STA

Stoper
Stopper


AKS.040.XX.25

WinDoor

EAL. 055

Slats > 55 mm
Lameller

Aluminium Extruded Slats
Alüminyum Ekstrüzyon Lameller

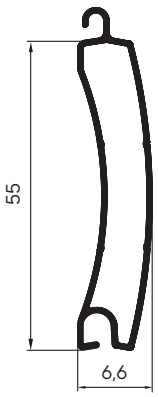



Product Descriptions / *Ürün Özellikleri*	
Weight per meter / *Bir metrenin ağırlığı*	*0,355 kg*
Weight per square meter / *Bir m² ağırlığı*	*6,454 kg*
Number of slats per one meter height / *Bir metre yükseklikteki lamel sayısı*	*18,18 pieces*
Maximum recommended width / *Tavsiye edilen azami en*	*4.500 mm*
Maximum recommended height / Tavsiye edilen azami yükseklik	*3.000 mm*
Standard manufacturing lenght / Standart üretim boyu	*4 / 4,5 / 5 / 5,5 / 6 / 6,5 / 7 / 7,5 m*
Package contents (pcs) / Paket içeriği (adet)	*10*

Box Size / *Kutu*

Box Size *Kutu*	55	
	60 mm Tube *Boru*	70 mm Tube *Boru*
137	-	-
165	1210 /h	1045 / h
180	1485 /h	1210 / h
205	2255 /h	1925 / h
250	3960 /h	3375 /h
300	-	-
330	-	-
350	-	-
400	-	-
185	-	-
220	-	-
255	-	-

Available Colors / *Renk Seçenekleri*	**Product Code** / *Ürün Kodu*
MILL FINISH / *Pres*	EAL. 055. CD. 00
WHITE / *Beyaz*	EAL. 055. CD. 01
BROWN / *Kahverengi*	EAL. 055. CD. 03
METALLIC GREY / *Metalik Gri*	EAL. 055. CD. 04
GOLDEN OAK / *Altın Meşe*	EAL. 055. CD. 17
MINK / *Vizon*	EAL. 055. CD.27
ANTHRACITE GREY / *Antrasit Gri*	EAL. 055. CD. 45
SPECIAL RAL COLOR / *Özel Ral*	EAL. 055. CD. 96
RAL / *Ral Renkler*	EAL. 055. CD. 97
WOODEN COVERED / *Ahşap Kaplama*	EAL. 055. CD. 99

Compatible Products
Uyumlu Ürünler

Guide & Middle Channels
Yan & Orta Raylar

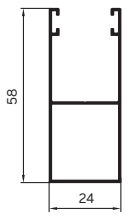

EYR.058.ND.XX

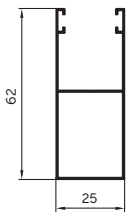

EYR.062.ND.XX

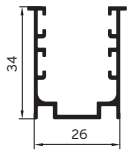

EYR.034.ZD.XX

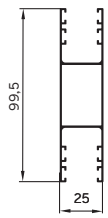

EOR.100.ND.XX

Insert Brushes
Fitiller



AKS.065.67.INS

End Slats
Alt Parçalar



EAP.39.S.XX



EAP.39.K.XX



EAP.50.S.XX

Lock for End Slats
Alt Parça Kilitleri



AKS.000.00.BLT

Plastic Gasgets
Plastik Contalar



ALF.000.00.00

Security Springs
Askılar



AKS.130.00.VDL



AKS.130.00.YRK

PVC Caps
Tapalar



TPA.55.EXT

Locks
Kilitler



AKS.FP.00.STA

Stoper
Stopper



AKS.040.XX.25

WinDoor

EAL. 55G

Slats > 55 mm
Lameller

Aluminium Extruded Perforated Slats
Alüminyum Ekstrüzyon Gözlü Lameller

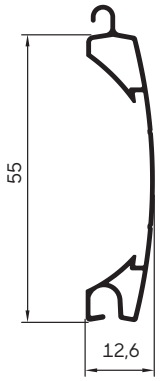

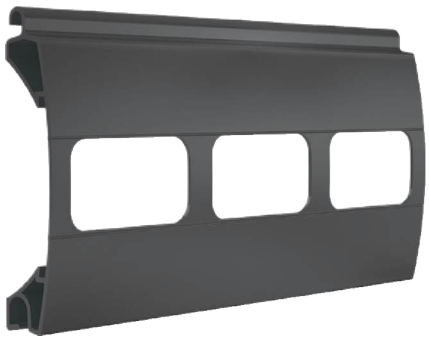

Product Descriptions / *Ürün Özellikleri*	
Weight per meter / *Bir metrenin ağırlığı*	*0,310 kg*
Weight per square meter / *Bir m² ağırlığı*	*5,635 kg*
Number of slats per one meter height / *Bir metre yüksekliktekı lamel sayısı*	*18,18 pieces*
Maximum recommended width / *Tavsiye edilen azami en*	*4.000 mm*
Maximum recommended height / Tavsiye edilen azami yükseklik	*3.000 mm*
Standard manufacturing lenght / Standart üretim boyu	*4 / 4,5 / 5 / 5,5 / 6 / 6,5 / 7 / 7,5 m*
Package contents (pcs) / Paket içeriği (adet)	*10*

Box Size / *Kutu*

Box Size *Kutu*	55G	
	60 mm Tube *Boru*	70 mm Tube *Boru*
137	-	-
165	1210 /h	1045 / h
180	1485 /h	1210 / h
205	2255 /h	1925 / h
250	3960 /h	3375 /h
300	-	-
330	-	-
350	-	-
400	-	-
185	-	-
220	-	-
255	-	-

Available Colors / *Renk Seçenekleri*	**Product Code** / *Ürün Kodu*
MILL FINISH / *Pres*	EAL. 55G. TD. 00
WHITE / *Beyaz*	EAL. 55G. TD. 01
BROWN / *Kahverengi*	EAL. 55G. TD. 03
METALLIC GREY / *Metalik Gri*	EAL. 55G. TD. 04
GOLDEN OAK / *Altın Meşe*	EAL. 55G. TD. 17
MINK / *Vizon*	EAL. 55G. TD. 27
ANTHRACITE GREY / *Antrasit Gri*	EAL. 55G. TD. 45
SPECIAL RAL COLOR / *Özel Ral*	EAL. 55G. TD. 96
RAL / *Ral Renkler*	EAL. 55G. TD. 97
WOODEN COVERED / *Ahşap Kaplama*	EAL. 55G. TD. 99

Compatible Products
Uyumlu Ürünler

Guide & Middle Channels
Yan & Orta Raylar

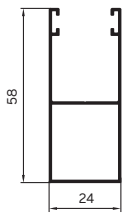

EYR.058.ND.XX

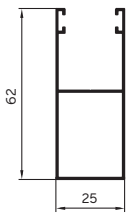

EYR.062.ND.XX

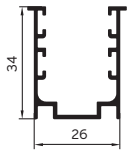

EYR.034.ZD.XX

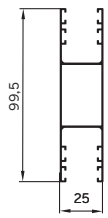

EOR.100.ND.XX

Insert Brushes
Fitiller



AKS.065.67.INS

End Slats
Alt Parçalar



EAP.39.S.XX



EAP.39.K.XX



EAP.50.S.XX

Lock for End Slats
Alt Parça Kilitleri



AKS.000.00.BLT

Plastic Gasgets
Plastik Contalar



ALF.000.00.00

Security Springs
Askılar



AKS.130.00.VDL



AKS.130.00.YRK

PVC Caps
Tapalar



TPA.55G.EXT

Locks
Kilitler



AKS.FP.00.STA

Stoper
Stopper



AKS.040.XX.25

WinDoor

EAL. 062

Slats > 62 mm
Lameller

Aluminium Extruded Slats
Alüminyum Ekstrüzyon Lameller

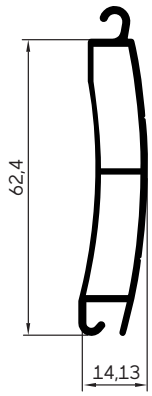



Product Descriptions / *Ürün Özellikleri*	
Weight per meter / *Bir metrenin ağırlığı*	*0,437 kg*
Weight per square meter / *Bir m² ağırlığı*	*7,028 kg*
Number of slats per one meter height / *Bir metre yükseklikteki lamel sayısı*	*16,02 pieces*
Maximum recommended width / *Tavsiye edilen azami en*	*5.250 mm*
Maximum recommended height / Tavsiye edilen azami yükseklik	*3.500 mm*
Standard manufacturing lenght / Standart üretim boyu	*4 / 4,5 / 5 / 5,5 / 6 / 6,5 / 7 / 7,5 m*
Package contents (pcs) / Paket içeriği (adet)	*10*

Box Size / *Kutu*

Box Size *Kutu*	62	
	60 mm Tube *Boru*	70 mm Tube *Boru*
137	-	-
165	682 /h	682 /h
180	868 /h	868 /h
205	1364 /h	1364 /h
250	2108 /h	2108 /h
300	3534 /h	3534 /h
330	4650 /h	4650 /h
350	5394 /h	5394 /h
400	-	-
185	-	-
220	-	-
255	-	-

Available Colors / *Renk Seçenekleri*	**Product Code** / *Ürün Kodu*
MILL FINISH / *Pres*	EAL. 062. CD. 00
WHITE / *Beyaz*	EAL. 062. CD. 01
BROWN / *Kahverengi*	EAL. 062. CD. 03
METALLIC GREY / *Metalik Gri*	EAL. 062. CD. 04
GOLDEN OAK / *Altın Meşe*	EAL. 062. CD. 17
MINK / *Vizon*	EAL. 062. CD.27
ANTHRACITE GREY / *Antrasit Gri*	EAL. 062. CD. 45
SPECIAL RAL COLOR / *Özel Ral*	EAL. 062. CD. 96
RAL / *Ral Renkler*	EAL. 062. CD. 97
WOODEN COVERED / *Ahşap Kaplama*	EAL. 062. CD. 99

Compatible Products
Uyumlu Ürünler

Guide & Middle Channels
Yan & Orta Raylar

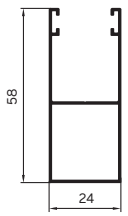

EYR.058.ND.XX

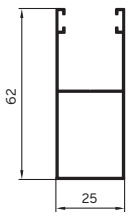

EYR.062.ND.XX

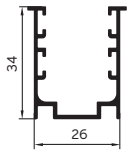

EYR.034.ZD.XX

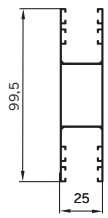

EOR.100.ND.XX

Insert Brushes
Fitiller



AKS.065.67.INS

End Slats
Alt Parçalar



EAP.50.S.XX

Plastic Gasgets
Plastik Contalar



ALF.000.00.00

Security Springs
Askılar



AKS.150.00.VDL



AKS.150.00.YRK

PVC Caps
Tapalar



TPA.62.EXT

Locks
Kilitler



AKS.003.00.STA

Stoper
Stopper



AKS.040.XX.25

WinDoor

EAL. 62G

Slats > 62 mm
Lameller

Aluminium Extruded Perforated Slats
Alüminyum Ekstrüzyon Gözlü Lameller

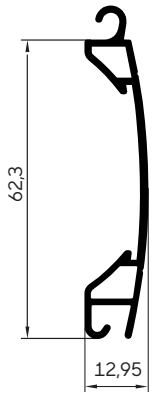

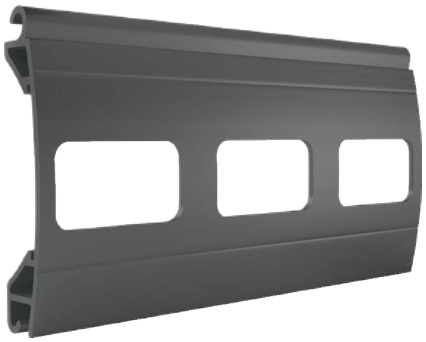

Kullanılan Ürünler / *Usage Products*	
Yan & Orta Raylar Guide Channels	Alt Parçalar End Slats
EYR. 034. ND.XX	EAP. 050. S.XX
EYR. 058. ND.XX	
EYR. 062. ND.XX	
EOR. 100. ND.XX	

Product Descriptions / *Ürün Özellikleri*	
Weight per meter / *Bir metrenin ağırlığı*	*0,398 kg*
Weight per square meter / *Bir m² ağırlığı*	*6,388 kg*
Number of slats per one meter height / *Bir metre yükseklikteki lamel sayısı*	*16,05 pieces*
Maximum recommended width / *Tavsiye edilen azami en*	*5.000 mm*
Maximum recommended height / Tavsiye edilen azami yükseklik	*3.500 mm*
Standard manufacturing lenght / Standart üretim boyu	*4 / 4,5 / 5 / 5,5 / 6 / 6,5 / 7 / 7,5 m.*
Package contents (pcs) / Paket içeriği (adet)	*10*

Box Size / *Kutu*

Box Size *Kutu*	62G	
	60 mm Tube *Boru*	70 mm Tube *Boru*
137	-	-
165	682 /h	682 /h
180	868 /h	868 /h
205	1364 /h	1364 /h
250	2108 /h	2108 /h
300	3534 /h	3534 /h
330	4650 /h	4650 /h
350	5394 /h	5394 /h
400	-	-
185	-	-
220	-	-
255	-	-

Available Colors / *Renk Seçenekleri*	**Product Code** / *Ürün Kodu*
MILL FINISH / *Pres*	EAL. 62G. TD. 00
WHITE / *Beyaz*	EAL. 62G. TD. 01
BROWN / *Kahverengi*	EAL. 62G. TD. 03
METALLIC GREY / *Metalik Gri*	EAL. 62G. TD. 04
GOLDEN OAK / *Altın Meşe*	EAL. 62G. TD. 17
MINK / *Vizon*	EAL. 62G. TD. 27
ANTHRACITE GREY / *Antrasit Gri*	EAL. 62G. TD. 45
SPECIAL RAL COLOR / *Özel Ral*	EAL. 62G. TD. 96
RAL / *Ral Renkler*	EAL. 62G. TD. 97
WOODEN COVERED / *Ahşap Kaplama*	EAL. 62G. TD. 99

Compatible Products
Uyumlu Ürünler

Guide & Middle Channels
Yan & Orta Raylar

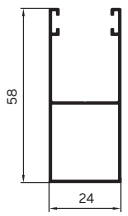

EYR.058.ND.XX

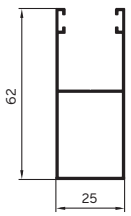

EYR.062.ND.XX

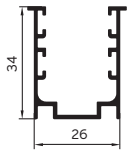

EYR.034.ZD.XX

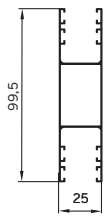

EOR.100.ND.XX

Insert Brushes
Fitiller



AKS.080.67.INS

End Slats
Alt Parçalar



EAP.50.S.XX

Plastic Gasgets
Plastik Contalar



ALF.000.00.00

Security Springs
Askılar



AKS.150.00.VDL



AKS.150.00.YRK

PVC Caps
Tapalar



TPA.62G.EXT

Locks
Kilitler



AKS.003.00.STA

Stoper
Stopper



AKS.040.XX.25

WinDoor

EAL. 077

Slats > 77 mm
Lameller

Aluminium Extruded Slats
Alüminyum Ekstrüzyon Lameller

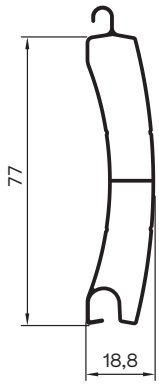



Product Descriptions / *Ürün Özellikleri*	
Weight per meter / *Bir metrenin ağırlığı*	*0,558 kg*
Weight per square meter / *Bir m² ağırlığı*	*7,248 kg*
Number of slats per one meter height / *Bir metre yükseklikteki lamel sayısı*	*12,99 pieces*
Maximum recommended width / *Tavsiye edilen azami en*	*6.500 mm*
Maximum recommended height / Tavsiye edilen azami yükseklik	*4.000 mm*
Standard manufacturing lenght / Standart üretim boyu	*4 / 4,5 / 5 / 5,5 / 6 / 6,5 / 7 / 7,5 m.*
Package contents (pcs) / Paket içeriği (adet)	*5*

Box Size / *Kutu*

Box Size *Kutu*	77	
	70 mm Tube *Boru*	102 mm Tube *Boru*
137	-	-
165	-	-
180	-	-
205	-	-
250	1840 /h	-
300	3080 /h	2772 /h
330	3850 /h	3542 /h
350	4260 /h	3927 /h
400	5698 /h	5390 /h
185	-	-
220	-	-
255	-	-

Available Colors / *Renk Seçenekleri*	**Product Code** / *Ürün Kodu*
MILL FINISH / *Pres*	EAL. 077. CD. 00
WHITE / *Beyaz*	EAL. 077. CD. 01
BROWN / *Kahverengi*	EAL. 077. CD. 03
METALLIC GREY / *Metalik Gri*	EAL. 077. CD. 04
GOLDEN OAK / *Altın Meşe*	EAL. 077. CD. 17
MINK / *Vizon*	EAL. 077. CD.27
ANTHRACITE GREY / *Antrasit Gri*	EAL. 077. CD. 45
SPECIAL RAL COLOR / *Özel Ral*	EAL. 077. CD. 96
RAL / *Ral Renkler*	EAL. 077. CD. 97
WOODEN COVERED / *Ahşap Kaplama*	EAL. 077. CD. 99

Compatible Products
Uyumlu Ürünler

Guide & Middle Channels
Yan & Orta Raylar

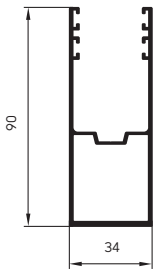

EYR.090.ND.XX

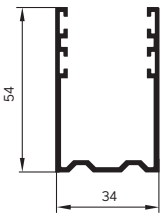

EYR.054.ZD.XX

Insert Brushes
Fitiller



AKS.080.67.INS

End Slats
Alt Parçalar

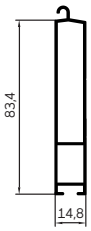

EAP.77.S.XX

Plastic Gasgets
Plastik Contalar



ALF.000.01.001

Security Springs
Askılar



AKS.150.00.VDL



AKS.150.00.YRK

PVC Caps
Tapalar



TPA.77.EXT

Locks
Kilitler



AKS.003.00.STA

WinDoor

EAL. 77G

Slats > 77 mm
Lameller

Aluminium Extruded Perforated Slats
Alüminyum Ekstrüzyon Gözlü Lameller

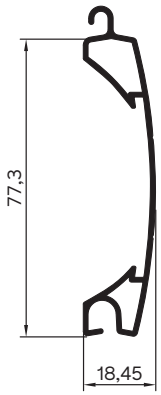

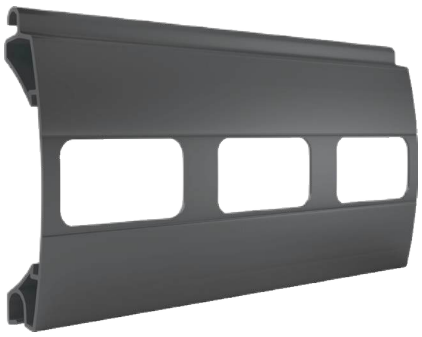

Product Descriptions / *Ürün Özellikleri*	
Weight per meter / *Bir metrenin ağırlığı*	*0,536 kg*
Weight per square meter / *Bir m² ağırlığı*	*6,963 kg*
Number of slats per one meter height / *Bir metre yüksekliktekı lamel sayısı*	*12,99 pieces*
Maximum recommended width / *Tavsiye edilen azami en*	*6.000 mm*
Maximum recommended height / Tavsiye edilen azami yükseklik	*3.500 mm*
Standard manufacturing lenght / Standart üretim boyu	*4 / 4,5 / 5 / 5,5 / 6 / 6,5 / 7 / 7,5 m*
Package contents (pcs) / Paket içeriği (adet)	*5*

Box Size / *Kutu*

Box Size *Kutu*	77G	
	70 mm Tube *Boru*	102 mm Tube *Boru*
137	-	-
165	-	-
180	-	-
205	-	-
250	1840 /h	-
300	3080 /h	2772 /h
330	3850 /h	3542 /h
350	4260 /h	3927 /h
400	5698 /h	5390 /h
185	-	-
220	-	-
255	-	-

Available Colors / *Renk Seçenekleri*	**Product Code** / *Ürün Kodu*
MILL FINISH / *Pres*	EAL. 77G. TD. 00
WHITE / *Beyaz*	EAL. 77G. TD. 01
BROWN / *Kahverengi*	EAL. 77G. TD. 03
METALLIC GREY / *Metalik Gri*	EAL. 77G. TD. 04
GOLDEN OAK / *Altın Meşe*	EAL. 77G. TD. 17
MINK / *Vizon*	EAL. 77G. TD. 27
ANTHRACITE GREY / *Antrasit Gri*	EAL. 77G. TD. 45
SPECIAL RAL COLOR / *Özel Ral*	EAL. 77G. TD. 96
RAL / *Ral Renkler*	EAL. 77G. TD. 97
WOODEN COVERED / *Ahşap Kaplama*	EAL. 77G. TD. 99

Compatible Products
Uyumlu Ürünler

Guide & Middle Channels
Yan & Orta Raylar

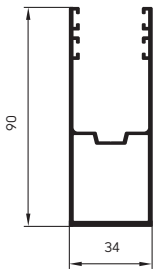

EYR.090.ND.XX

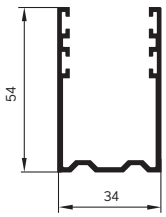

EYR.054.ZD.XX

Fitiller
Insert Brushes



AKS.080.67.INS

End Slats
Alt Parçalar

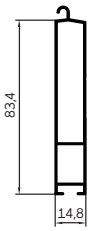

EAP.77.S.XX

Plastic Gasgets
Plastik Contalar



ALF.000.01.001

Security Springs
Askılar



AKS.150.00.VDL



AKS.150.00.YRK

PVC Caps
Tapalar



TPA.77G.EXT

Locks
Kilitler



AKS.003.00.STA

WinDoor



Aluminium Boxes

Alüminyum Kutular

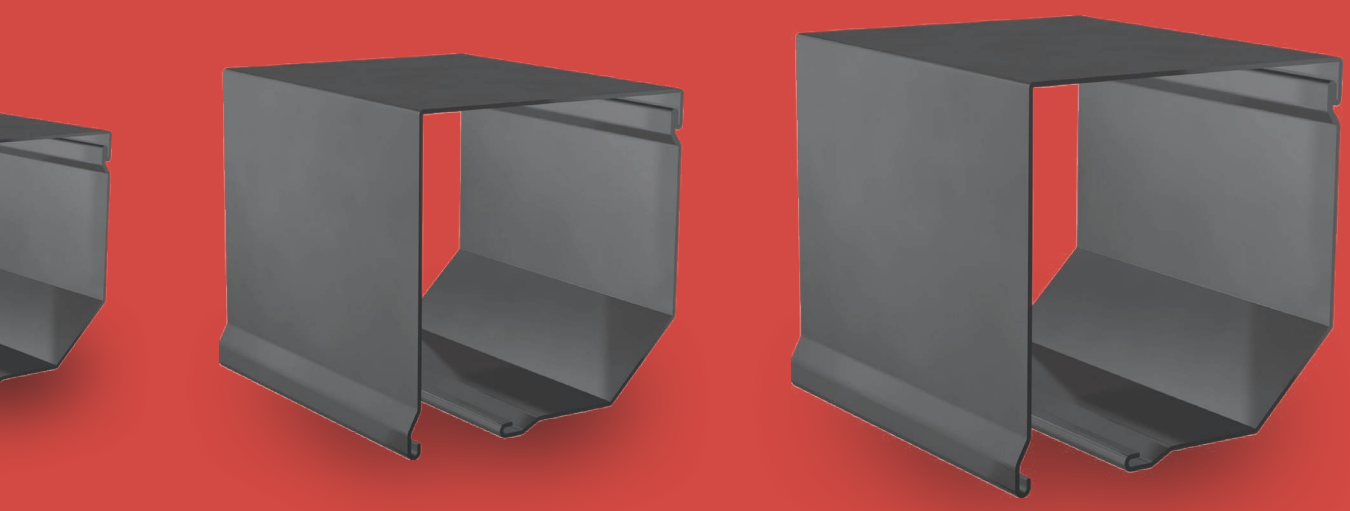

KUT. 137

Boxes > 137 mm
Kutular

Aluminium Boxes
Alüminyum Kutular

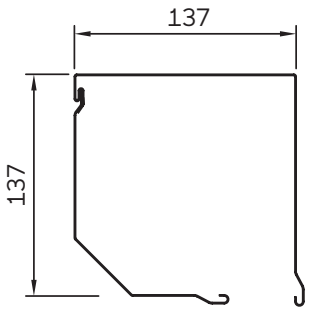



Product Descriptions / *Ürün Özellikleri*	
Standard manufacturing lenght / *Standart üretim boyu*	*6.000 - 6,500 mm*
Package contents (pcs) / *Paket içeriği (adet)*	*1*

* Max. production length is 8.000 mm. / *Maksimum üretim boyu 8.000 mm.*

Available Colors / *Renk Seçenekleri*	**Product Code** / *Ürün Kodu*
WHITE / *Beyaz*	KUT. 137. ON. 01
BROWN / *Kahverengi*	KUT. 137. ON. 03
METALLIC GREY / *Metalik Gri*	KUT. 137. ON. 04
GOLDEN OAK / *Altın Meşe*	KUT. 137. ON. 17
ANTHRACITE GREY / *Antrasit Gri*	KUT. 137. ON. 45
SPECIAL RAL COLOR / *Özel Ral*	KUT. 137. ON. 96
RAL / *Ral Renkler*	KUT. 137. ON. 97
WOODEN COVERED / *Ahşap Kaplama*	KUT. 137. ON. 99

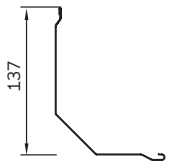

WHITE / *Beyaz*	KUT. 137. AR. 01
BROWN / *Kahverengi*	KUT. 137. AR. 03
METALLIC GREY / *Metalik Gri*	KUT. 137. AR. 04
GOLDEN OAK / *Altın Meşe*	KUT. 137. AR. 17
ANTHRACITE GREY / *Antrasit Gri*	KUT. 137. AR. 45
SPECIAL RAL COLOR / *Özel Ral*	KUT. 137. AR. 96
RAL / *Ral Renkler*	KUT. 137. AR. 97
WOODEN COVERED / *Ahşap Kaplama*	KUT. 137. AR. 99

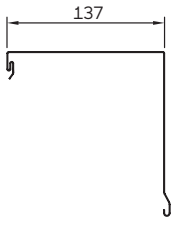

* Special colors are made by requests. / *İsteğe göre özel renk boyama yapılmaktadır.*

Boxes > 165 mm
Kutular

Aluminium Boxes
Alüminyum Kutular

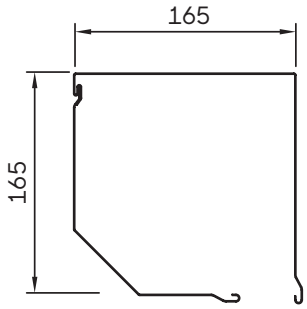



Product Descriptions / *Ürün Özellikleri*	
Standard manufacturing lenght / *Standart üretim boyu*	*6.000 - 6,500 mm*
Package contents (pcs) / *Paket içeriği (adet)*	*1*

* Max. production length is 8.000 mm. / *Maksimum üretim boyu 8.000 mm.*

Available Colors / *Renk Seçenekleri*	**Product Code** / *Ürün Kodu*
WHITE / *Beyaz*	KUT. 165. ON. 01
BROWN / *Kahverengi*	KUT. 165. ON. 03
METALLIC GREY / *Metalik Gri*	KUT. 165. ON. 04
GOLDEN OAK / *Altın Meşe*	KUT. 165. ON. 17
WALNUT / *Ceviz*	KUT. 165. ON. 25
MINK / *Vizon*	KUT. 165. ON. 27
ANTHRACITE GREY / *Antrasit Gri*	KUT. 165. ON. 45
SPECIAL RAL COLOR / *Özel Ral*	KUT. 165. ON. 96
RAL / *Ral Renkler*	KUT. 165. ON. 97
WOODEN COVERED / *Ahşap Kaplama*	KUT. 165. ON. 99

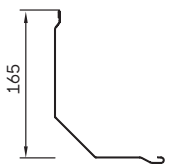

WHITE / *Beyaz*	KUT. 165. AR. 01
BROWN / *Kahverengi*	KUT. 165. AR. 03
METALLIC GREY / *Metalik Gri*	KUT. 165. AR. 04
GOLDEN OAK / *Altın Meşe*	KUT. 165. AR. 17
WALNUT / *Ceviz*	KUT. 165. AR. 25
MINK / *Vizon*	KUT. 165. AR. 27
ANTHRACITE GREY / *Antrasit Gri*	KUT. 165. AR. 45
SPECIAL RAL COLOR / *Özel Ral*	KUT. 165. AR. 96
RAL / *Ral Renkler*	KUT. 165. AR. 97
WOODEN COVERED / *Ahşap Kaplama*	KUT. 165. AR. 99

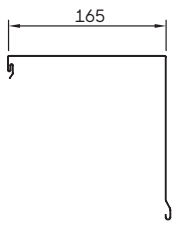

* Special colors are made by requests. / *İsteğe göre özel renk boyama yapılmaktadır.*

Boxes > 180 mm
Kutular

KUT. 180

Aluminium Boxes
Alüminyum Kutular

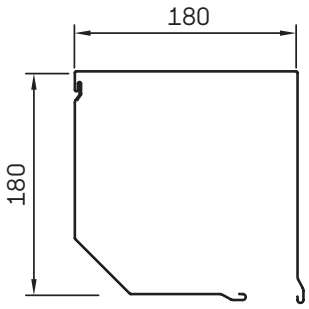



Product Descriptions / *Ürün Özellikleri*	
Standard manufacturing lenght / *Standart üretim boyu*	*6.000 - 6,500 mm*
Package contents (pcs) / *Paket içeriği (adet)*	*1*

* Max. production length is 8.000 mm. / *Maksimum üretim boyu 8.000 mm.*

Available Colors / *Renk Seçenekleri*	**Product Code** / *Ürün Kodu*
WHITE / *Beyaz*	KUT. 180. ON. 01
BROWN / *Kahverengi*	KUT. 180. ON. 03
METALLIC GREY / *Metalik Gri*	KUT. 180. ON. 04
GOLDEN OAK / *Altın Meşe*	KUT. 180. ON. 17
ANTHRACITE GREY / *Antrasit Gri*	KUT. 180. ON. 45
SPECIAL RAL COLOR / *Özel Ral*	KUT. 180. ON. 96
RAL / *Ral Renkler*	KUT. 180. ON. 97
WOODEN COVERED / *Ahşap Kaplama*	KUT. 180. ON. 99

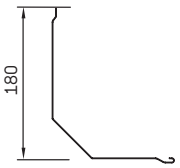

WHITE / *Beyaz*	KUT. 180. AR. 01
BROWN / *Kahverengi*	KUT. 180. AR. 03
METALLIC GREY / *Metalik Gri*	KUT. 180. AR. 04
GOLDEN OAK / *Altın Meşe*	KUT. 180. AR. 17
ANTHRACITE GREY / *Antrasit Gri*	KUT. 180. AR. 45
SPECIAL RAL COLOR / *Özel Ral*	KUT. 180. AR. 96
RAL / *Ral Renkler*	KUT. 180. AR. 97
WOODEN COVERED / *Ahşap Kaplama*	KUT. 180. AR. 99

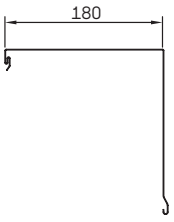

* Special colors are made by requests. / *İsteğe göre özel renk boyama yapılmaktadır.*

Boxes > 205 mm
Kutular

Aluminium Boxes
Alüminyum Kutular

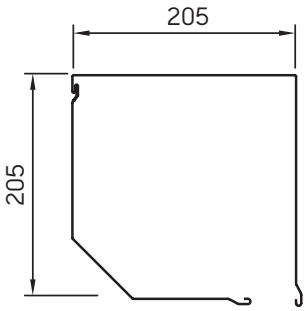



Product Descriptions / *Ürün Özellikleri*	
Standard manufacturing lenght / *Standart üretim boyu*	*6.000 - 6,500 mm*
Package contents (pcs) / *Paket içeriği (adet)*	*1*

* Max. production length is 8.000 mm. / *Maksimum üretim boyu 8.000 mm.*

Available Colors / *Renk Seçenekleri*	**Product Code** / *Ürün Kodu*
WHITE / *Beyaz*	KUT. 205. ON. 01
BROWN / *Kahverengi*	KUT. 205. ON. 03
METALLIC GREY / *Metalik Gri*	KUT. 205. ON. 04
GOLDEN OAK / *Altın Meşe*	KUT. 205. ON. 17
WALNUT / *Ceviz*	KUT. 205. ON. 25
MINK / *Vizon*	KUT. 205. ON. 27
ANTHRACITE GREY / *Antrasit Gri*	KUT. 205. ON. 45
SPECIAL RAL COLOR / *Özel Ral*	KUT. 205. ON. 96
RAL / *Ral Renkler*	KUT. 205. ON. 97
WOODEN COVERED / *Ahşap Kaplama*	KUT. 205. ON. 99

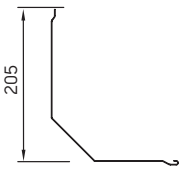

WHITE / *Beyaz*	KUT. 205. AR. 01
BROWN / *Kahverengi*	KUT. 205. AR. 03
METALLIC GREY / *Metalik Gri*	KUT. 205. AR. 04
GOLDEN OAK / *Altın Meşe*	KUT. 205. AR. 17
WALNUT / *Ceviz*	KUT. 205. AR. 25
MINK / *Vizon*	KUT. 205. AR. 27
ANTHRACITE GREY / *Antrasit Gri*	KUT. 205. AR. 45
SPECIAL RAL COLOR / *Özel Ral*	KUT. 205. AR. 96
RAL / *Ral Renkler*	KUT. 205. AR. 97
WOODEN COVERED / *Ahşap Kaplama*	KUT. 205. AR. 99

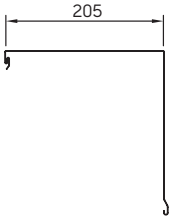

* Special colors are made by requests. / *İsteğe göre özel renk boyama yapılmaktadır.*

KUT. 250

Boxes > 250 mm
Kutular

Aluminium Boxes
Alüminyum Kutular

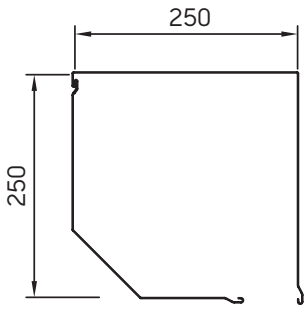



Product Descriptions / *Ürün Özellikleri*	
Standard manufacturing lenght / *Standart üretim boyu*	*6.000 - 6,500 mm*
Package contents (pcs) / *Paket içeriği (adet)*	*1*

* Max. production length is 8.000 mm. / *Maksimum üretim boyu 8.000 mm.*

Available Colors / *Renk Seçenekleri*	**Product Code** / *Ürün Kodu*
WHITE / *Beyaz*	KUT. 250. ON. 01
BROWN / *Kahverengi*	KUT. 250. ON. 03
METALLIC GREY / *Metalik Gri*	KUT. 250. ON. 04
ANTHRACITE GREY / *Antrasit Gri*	KUT. 250. ON. 45
SPECIAL RAL COLOR / *Özel Ral*	KUT. 250. ON. 96
RAL / *Ral Renkler*	KUT. 250. ON. 97
WOODEN COVERED / *Ahşap Kaplama*	KUT. 250. ON. 99

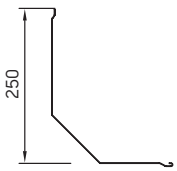

WHITE / *Beyaz*	KUT. 250. AR. 01
BROWN / *Kahverengi*	KUT. 250. AR. 03
METALLIC GREY / *Metalik Gri*	KUT. 250. AR. 04
ANTHRACITE GREY / *Antrasit Gri*	KUT. 250. AR. 45
SPECIAL RAL COLOR / *Özel Ral*	KUT. 250. AR. 96
RAL / *Ral Renkler*	KUT. 250. AR. 97
WOODEN COVERED / *Ahşap Kaplama*	KUT. 250. AR. 99

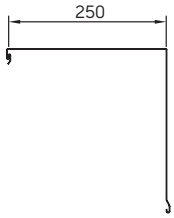

* Special colors are made by requests. / *İsteğe göre özel renk boyama yapılmaktadır.*

Boxes > 300 mm
Kutular

Aluminium Boxes
Alüminyum Kutular

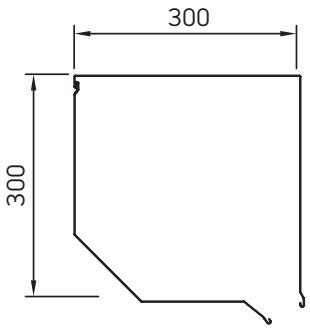



Product Descriptions / *Ürün Özellikleri*	
Standard manufacturing lenght / *Standart üretim boyu*	*4 / 4,5 / 5 / 5,5 / 6 / 6,5 / 7 / 7,5 m.*
Package contents (pcs) / *Paket içeriği (adet)*	*1*

* Max. production length is 8.000 mm. / *Maksimum üretim boyu 8.000 mm.*

Available Colors / *Renk Seçenekleri*	**Product Code** / *Ürün Kodu*
WHITE / *Beyaz*	KUT. 300. ON. 01
BROWN / *Kahverengi*	KUT. 300. ON. 03
METALLIC GREY / *Metalik Gri*	KUT. 300. ON. 04
GOLDEN OAK / *Altın Meşe*	KUT. 300. ON. 17
ANTHRACITE GREY / *Antrasit Gri*	KUT. 300. ON. 45
SPECIAL RAL COLOR / *Özel Ral*	KUT. 300. ON. 96
RAL / *Ral Renkler*	KUT. 300. ON. 97
WOODEN COVERED / *Ahşap Kaplama*	KUT. 300. ON. 99

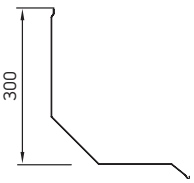

WHITE / *Beyaz*	KUT. 300. AR. 01
BROWN / *Kahverengi*	KUT. 300. AR. 03
METALLIC GREY / *Metalik Gri*	KUT. 300. AR. 04
GOLDEN OAK / *Altın Meşe*	KUT. 300. AR. 17
ANTHRACITE GREY / *Antrasit Gri*	KUT. 300. AR. 45
SPECIAL RAL COLOR / *Özel Ral*	KUT. 300. AR. 96
RAL / *Ral Renkler*	KUT. 300. AR. 97
WOODEN COVERED / *Ahşap Kaplama*	KUT. 300. AR. 99

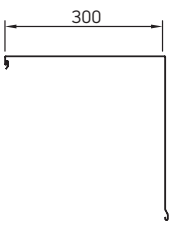

* Special colors are made by requests. / *İsteğe göre özel renk boyama yapılmaktadır.*

Boxes > 330 mm
Kutular

KUT. 330

Aluminium Boxes
Alüminyum Kutular

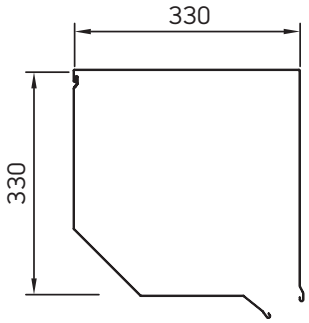



Product Descriptions / *Ürün Özellikleri*	
Standard manufacturing lenght / *Standart üretim boyu*	*4 / 4,5 / 5 / 5,5 / 6 / 6,5 / 7 / 7,5 m.*
Package contents (pcs) / *Paket içeriği (adet)*	*1*

* Max. production length is 8.000 mm. / *Maksimum üretim boyu 8.000 mm.*

Available Colors / *Renk Seçenekleri*	**Product Code** / *Ürün Kodu*
WHITE / *Beyaz*	KUT. 330. ON. 01
METALLIC GREY / *Metalik Gri*	KUT. 330. ON. 04
ANTHRACITE GREY / *Antrasit Gri*	KUT. 330. ON. 45
SPECIAL RAL COLOR / *Özel Ral*	KUT. 330. ON. 96
RAL / *Ral Renkler*	KUT. 330. ON. 97
WOODEN COVERED / *Ahşap Kaplama*	KUT. 330. ON. 99

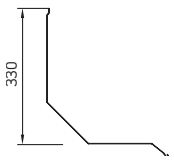

WHITE / *Beyaz*	KUT. 330. AR. 01
METALLIC GREY / *Metalik Gri*	KUT. 330. AR. 04
ANTHRACITE GREY / *Antrasit Gri*	KUT. 330. AR. 45
SPECIAL RAL COLOR / *Özel Ral*	KUT. 330. AR. 96
RAL / *Ral Renkler*	KUT. 330. AR. 97
WOODEN COVERED / *Ahşap Kaplama*	KUT. 330. AR. 99

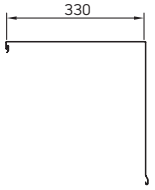

* Special colors are made by requests. / *İsteğe göre özel renk boyama yapılmaktadır.*

Boxes > 350 mm
Kutular

Aluminium Boxes
Alüminyum Kutular

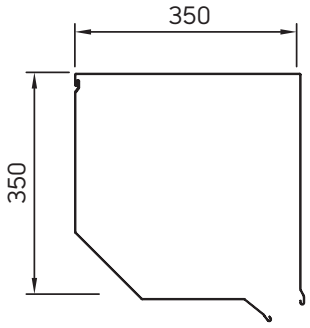



Product Descriptions / *Ürün Özellikleri*	
Standard manufacturing lenght / *Standart üretim boyu*	*4 / 4,5 / 5 / 5,5 / 6 / 6,5 / 7 / 7,5 m.*
Package contents (pcs) / *Paket içeriği (adet)*	*1*

* Max. production length is 8.000 mm. / *Maksimum üretim boyu 8.000 mm.*

Available Colors / *Renk Seçenekleri*	**Product Code** / *Ürün Kodu*
WHITE / *Beyaz*	KUT. 350. ON. 01
METALLIC GREY / *Metalik Gri*	KUT. 350. ON. 04
ANTHRACITE GREY / *Antrasit Gri*	KUT. 350. ON. 45
SPECIAL RAL COLOR / *Özel Ral*	KUT. 350. ON. 96
RAL / *Ral Renkler*	KUT. 350. ON. 97
WOODEN COVERED / *Ahşap Kaplama*	KUT. 350. ON. 99

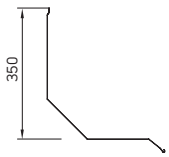

WHITE / *Beyaz*	KUT. 350. AR. 01
METALLIC GREY / *Metalik Gri*	KUT. 350. AR. 04
ANTHRACITE GREY / *Antrasit Gri*	KUT. 350. AR. 45
SPECIAL RAL COLOR / *Özel Ral*	KUT. 350. AR. 96
RAL / *Ral Renkler*	KUT. 350. AR. 97
WOODEN COVERED / *Ahşap Kaplama*	KUT. 350. AR. 99

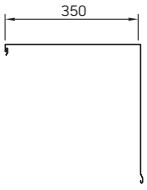

* Special colors are made by requests. / *İsteğe göre özel renk boyama yapılmaktadır.*

Boxes > 400 mm
Kutular

KUT. 400

Aluminium Boxes
Alüminyum Kutular

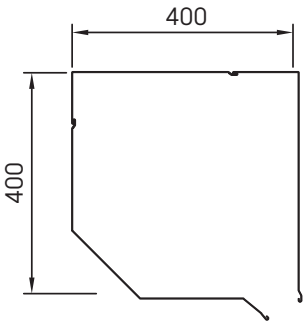



Product Descriptions / *Ürün Özellikleri*	
Standard manufacturing lenght / *Standart üretim boyu*	*4 / 4,5 / 5 / 5,5 / 6 / 6,5 / 7 / 7,5 m.*
Package contents (pcs) / *Paket içeriği (adet)*	*1*

* Max. production length is 8.000 mm. / *Maksimum üretim boyu 8.000 mm.*

Available Colors / *Renk Seçenekleri*	**Product Code** / *Ürün Kodu*
WHITE / *Beyaz*	KUT. 400. US. 01
METALLIC GREY / *Metalik Gri*	KUT. 400. US. 04
SPECIAL RAL COLOR / *Özel Ral*	KUT. 400. US. 96
RAL / *Ral Renkler*	KUT. 400. US. 97
WOODEN COVERED / *Ahşap Kaplama*	KUT. 400. US. 99

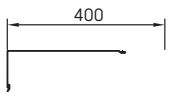

WHITE / *Beyaz*	KUT. 400. ON. 01
METALLIC GREY / *Metalik Gri*	KUT. 400. ON. 04
SPECIAL RAL COLOR / *Özel Ral*	KUT. 400. ON. 96
RAL / *Ral Renkler*	KUT. 400. ON. 97
WOODEN COVERED / *Ahşap Kaplama*	KUT. 400. ON. 99

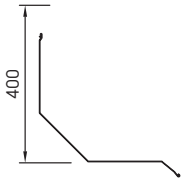

WHITE / *Beyaz*	KUT. 400. AR. 01
METALLIC GREY / *Metalik Gri*	KUT. 400. AR. 04
SPECIAL RAL COLOR / *Özel Ral*	KUT. 400. AR. 96
RAL / *Ral Renkler*	KUT. 400. AR. 97
WOODEN COVERED / *Ahşap Kaplama*	KUT. 400. AR. 99

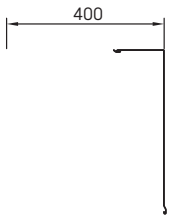

* Special colors are made by requests. / *İsteğe göre özel renk boyama yapılmaktadır.*

KUT . WF. 250. KPK
KUT . WF. 300. KPK

Boxes > Insulated Roller Shutter Boxes
Kutular

Insulated Roller Shutter Boxes
Yalıtımlı Panjur Kutusu

KUT . WF. 250. KPK

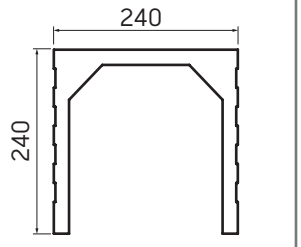

KUT . WF. 300. KPK

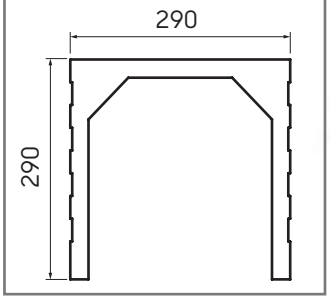

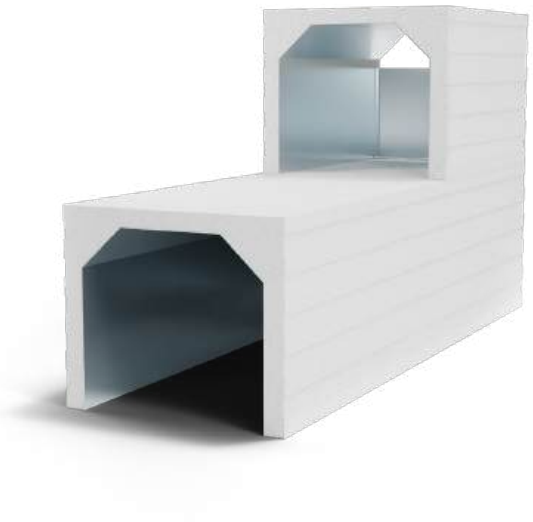

Product Descriptions / *Ürün Özellikleri*	
Standard manufacturing dimensions / *Standart üretim ölçüleri*	*240x240 / 290x290 mm*
Standard manufacturing length / *Standart üretim boyu*	*6.000 mm*

* Produced with dimensions customized for each project. / *Projelere uygun özel ölçülerde üretilmektedir.*

Product Code / *Ürün Kodu*	
AKS.KPK.00.DSTK	End Caps Support Sheet Yan Kapak Destek Sacı



Boxes > Aluminium Monoblock
Kutular

220 x 220 Uninsulated Aluminium Monoblock Box
220 x 220 Yalıtımsız Alüminyum Monoblok Kutu

ALM.MNB.ON.220
Box Inner Profile
Kutu İç Profil
1,113 kg/m

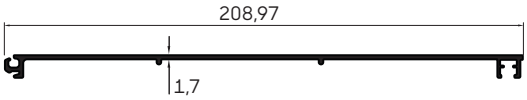

ALM.MNB.DIS.220
Box Outer Profile
Kutu Dış Profil
1,373 kg/m

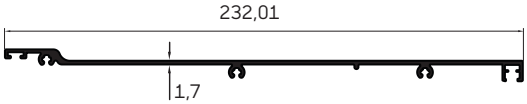

ALM.MNB.UST.220
Box Top Profile
Kutu Üst Profil
1,246 kg/m

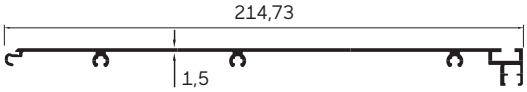

ALM.MNB.ALT.220
Box Bottom Profile
Kutu Alt Profil
0,981 kg/m

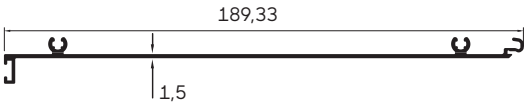

Compatible Products
Uyumlu Ürünler

End Caps
Yan Kapak

YK. 220. ALM

220 mm Uninsulated Aluminium Monoblock
220 mm Yalıtımsız Alüminyum Monoblok

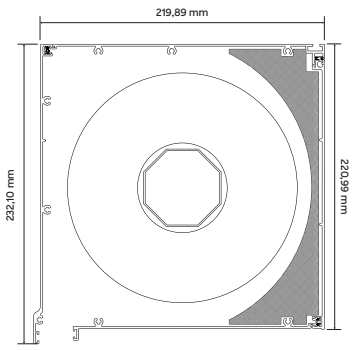

Boxes > Aluminium Monoblock
Kutular

220 x 220 Insulated Aluminium Monoblock Box
220 x 220 Yalıtımlı Alüminyum Monoblok Kutu

ALM.YMB.IC.220

Box Inner Profile
Kutu İç Profil

1,113 kg/m

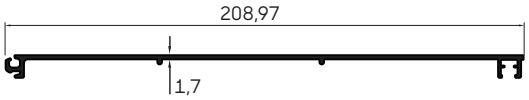

ALM.YMB.DIS.220

Box Outer Profile
Kutu Dış Profil

1,373 kg/m

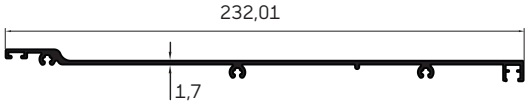

ALM.YMB.UIC.220
ALM.YMB.UDIS.220

Box Insulated Top Profile
Kutu Yalıtımlı Üst Profil

1,390 kg/m

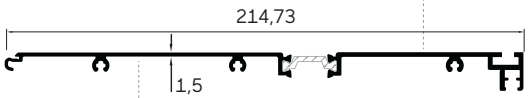

ALM.YMB.AIC.220
ALM.YMB.ADIS.220

Box Insulated Bottom Profile
Kutu Yalıtımlı Alt Profil

1,124 kg/m

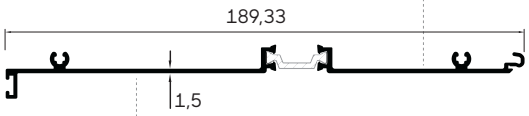

Compatible Products
Uyumlu Ürünler

End Caps
Yan Kapak

YK. 220. ALM

220 mm Insulated Aluminium Monoblock
220 mm Yalıtımlı Alüminyum Monoblok

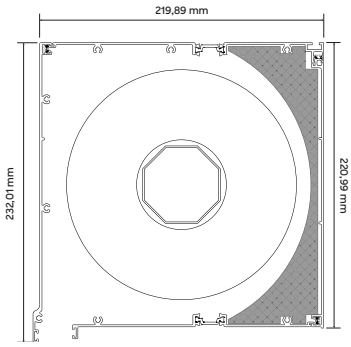

Boxes > Aluminium Monoblock
Kutular

250 x 250 Uninsulated Aluminium Monoblock Box
250 x 250 Yalıtımsız Alüminyum Monoblok Kutu

ALM.MNB.ON.250
Box Inner Profile
Kutu İç Profil
1,292 kg/m

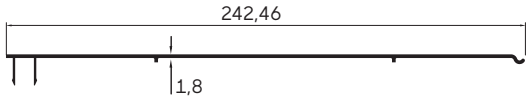

ALM.MNB.DIS.250
Box Outer Profile
Kutu Dış Profil
1,389 kg/m

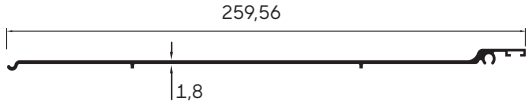

ALM.MNB.UST.250
Box Top Profile
Kutu Üst Profil
1,620 kg/m

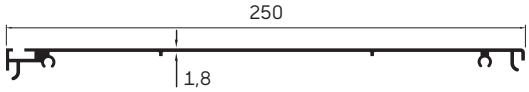

ALM.MNB.ALT.250
Box Bottom Profile
Kutu Alt Profil
1,238 kg/m

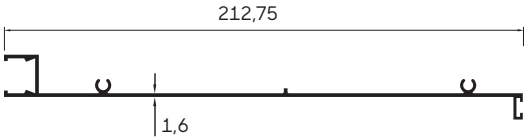

250 mm Uninsulated Aluminium Monoblock
250 mm Yalıtımsız Alüminyum Monoblok

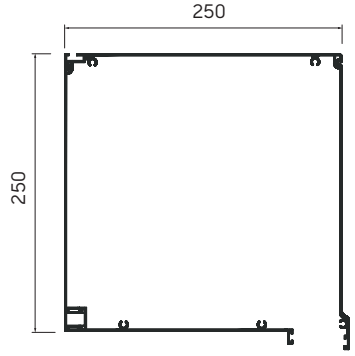

Boxes > Aluminium Monoblock
Kutular

250 x 250 Insulated Aluminium Monoblock Box
250 x 250 Yalıtımlı Alüminyum Monoblok Kutu

ALM.YMB.IC.250

Box Inner Profile
Kutu İç Profil

1,375 kg/m

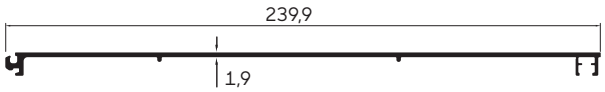

ALM.YMB.DIS.250

Box Outer Profile
Kutu Dış Profil

1,635 kg/m

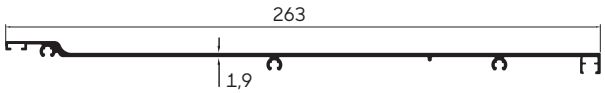

ALM.YMB.UIC.250
ALM.YMB.UDIS.250

Box Top Profile
Kutu Üst Profil

1,712 kg/m

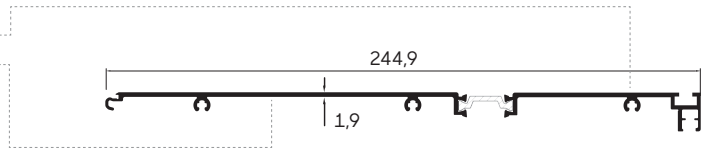

ALM.YMB.AIC.250
ALM.YMB.ADIS.250

Box Bottom Profile
Kutu Alt Profil

1,487 kg/m

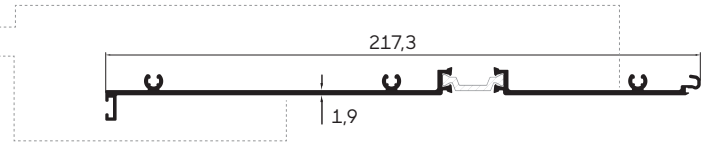

Compatible Products
Uyumlu Ürünler

End Caps
Yan Kapak

YK. 250. ALM

250 mm Insulated Aluminium Monoblock
250 mm Yalıtımlı Alüminyum Monoblok

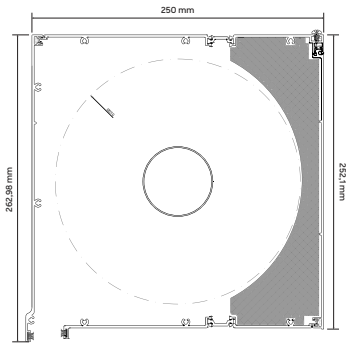

WinDoor

End Caps

Yan Kapaklar



End Caps > 137 mm

Yan Kapaklar

Aluminium Die Cast End Caps 12 mm 45° pinned

Alüminyum Döküm 12 mm Pimli 45°

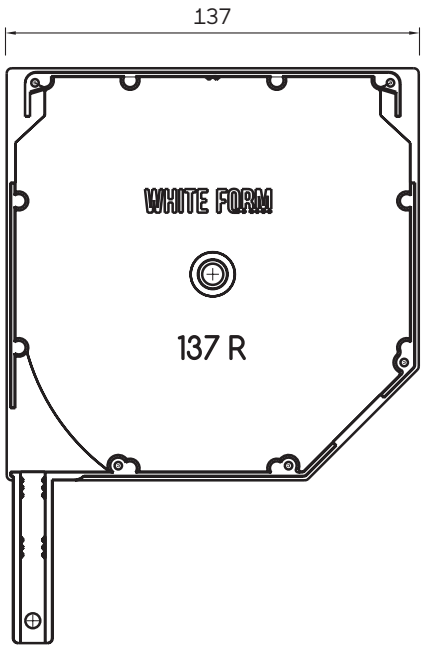

Product Descriptions / *Ürün Özellikleri*	
Package contents (pair) / *Paket içeriği (çift)*	*1*

Available Colors / *Renk Seçenekleri*	**Product Code** / *Ürün Kodu*
MILL FINISH / *Pres*	YK. 137. 00.045
WHITE / *Beyaz*	YK. 137. 01.045
BROWN / *Kahverengi*	YK. 137. 03.045
METALLIC GREY / *Metalik Gri*	YK. 137. 04.045
MINK / *Vizon*	YK. 137. 27.045
ANTHRACITE GREY / *Antrasit Gri*	YK. 137. 45.045
SPECIAL RAL COLOR / *Özel Ral*	YK. 137. 96.045
RAL / *Ral Renkler*	YK. 137. 97.045
WOODEN COVERED / *Ahşap Kaplama*	YK. 137. 99.045

* Special colors are made by requests. / *İsteğe göre özel renk boyama yapılmaktadır..*

End Caps > 165 mm
Yan Kapaklar

Aluminium Die Cast End Caps 12 mm 45° pinned
Alüminyum Döküm 12 mm Pimli 45°

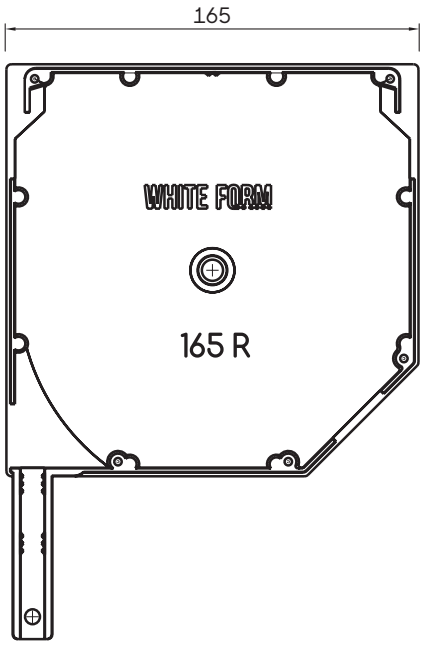

Product Descriptions / *Ürün Özellikleri*	
Package contents (pair) / *Paket içeriği (çift)*	*1*

Available Colors / *Renk Seçenekleri*	**Product Code** / *Ürün Kodu*
MILL FINISH / *Pres*	YK. 165. 00.045
WHITE / *Beyaz*	YK. 165. 01.045
BROWN / *Kahverengi*	YK. 165. 03.045
METALLIC GREY / *Metalik Gri*	YK. 165. 04.045
MINK / *Vizon*	YK. 165. 27.045
ANTHRACITE GREY / *Antrasit Gri*	YK. 165. 45.045
SPECIAL RAL COLOR / *Özel Ral*	YK. 165. 96.045
RAL / *Ral Renkler*	YK. 165. 97.045
WOODEN COVERED / *Ahşap Kaplama*	YK. 165. 99.045

* Special colors are made by requests. / *İsteğe göre özel renk boyama yapılmaktadır..*

YK . 180

End Caps > 180 mm

Yan Kapaklar

Aluminium Die Cast End Caps 12 mm 45° pinned

Alüminyum Döküm 12 mm Pimli 45°

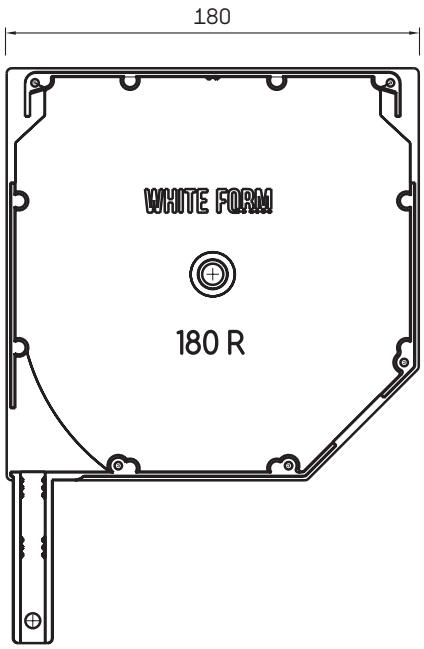

Product Descriptions / *Ürün Özellikleri*	
Package contents (pair) / *Paket içeriği (çift)*	*1*

Available Colors / *Renk Seçenekleri*	**Product Code** / *Ürün Kodu*
MILL FINISH / *Pres*	YK. 180. 00.045
WHITE / *Beyaz*	YK. 180. 01.045
BROWN / *Kahverengi*	YK. 180. 03.045
METALLIC GREY / *Metalik Gri*	YK. 180. 04.045
MINK / *Vizon*	YK. 180. 27.045
ANTHRACITE GREY / *Antrasit Gri*	YK. 180. 45.045
SPECIAL RAL COLOR / *Özel Ral*	YK. 180. 96.045
RAL / *Ral Renkler*	YK. 180. 97.045
WOODEN COVERED / *Ahşap Kaplama*	YK. 180. 99.045

* Special colors are made by requests. / *İsteğe göre özel renk boyama yapılmaktadır..*

End Caps > 205 mm

Yan Kapaklar

Aluminium Die Cast End Caps 12 mm 45° pinned

Alüminyum Döküm 12 mm Pimli 45°

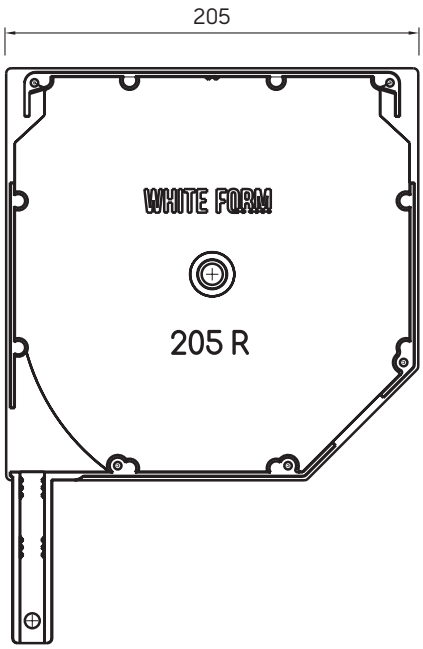

Product Descriptions / *Ürün Özellikleri*	
Package contents (pair) / *Paket içeriği (çift)*	*1*

Available Colors / *Renk Seçenekleri*	**Product Code** / *Ürün Kodu*
MILL FINISH / *Pres*	YK. 205. 00.045
WHITE / *Beyaz*	YK. 205. 01.045
BROWN / *Kahverengi*	YK. 205. 03.045
METALLIC GREY / *Metalik Gri*	YK. 205. 04.045
MINK / *Vizon*	YK. 205. 27.045
ANTHRACITE GREY / *Antrasit Gri*	YK. 205. 45.045
SPECIAL RAL COLOR / *Özel Ral*	YK. 205. 96.045
RAL / *Ral Renkler*	YK. 205. 97.045
WOODEN COVERED / *Ahşap Kaplama*	YK. 205. 99.045

* Special colors are made by requests. / *İsteğe göre özel renk boyama yapılmaktadır..*

YK . 250

End Caps > 250 mm

Yan Kapaklar

Aluminium Die Cast End Caps 45° (Square Plate)

Alüminyum Döküm Kare Plakalı 45°

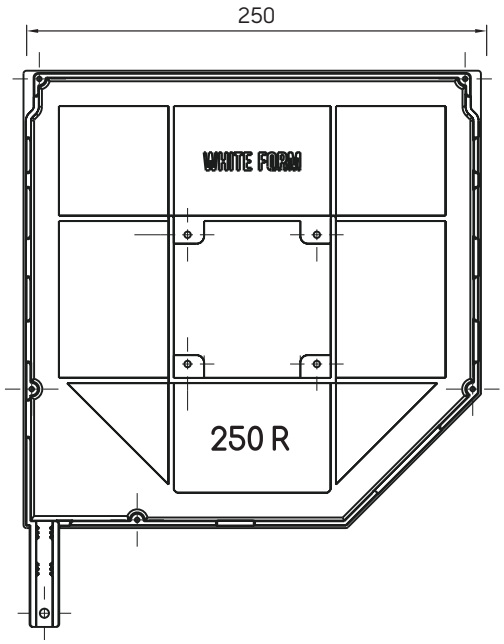

Product Descriptions / *Ürün Özellikleri*	
Package contents (pair) / *Paket içeriği (çift)*	*1*

Available Colors / *Renk Seçenekleri*	**Product Code** / *Ürün Kodu*
MILL FINISH / *Pres*	YK. 250. 00.045
WHITE / *Beyaz*	YK. 250. 01.045
BROWN / *Kahverengi*	YK. 250. 03.045
METALLIC GREY / *Metalik Gri*	YK. 250. 04.045
ANTHRACITE GREY / *Antrasit Gri*	YK. 250. 45.045
SPECIAL RAL COLOR / *Özel Ral*	YK. 250. 96.045
RAL / *Ral Renkler*	YK. 250. 97.045
WOODEN COVERED / *Ahşap Kaplama*	YK. 250. 99.045

* Special colors are made by requests. / *İsteğe göre özel renk boyama yapılmaktadır..*

End Caps > 300 mm
Yan Kapaklar

Aluminium Die Cast End Caps 45° (Square Plate)
Alüminyum Döküm Kare Plakalı 45°

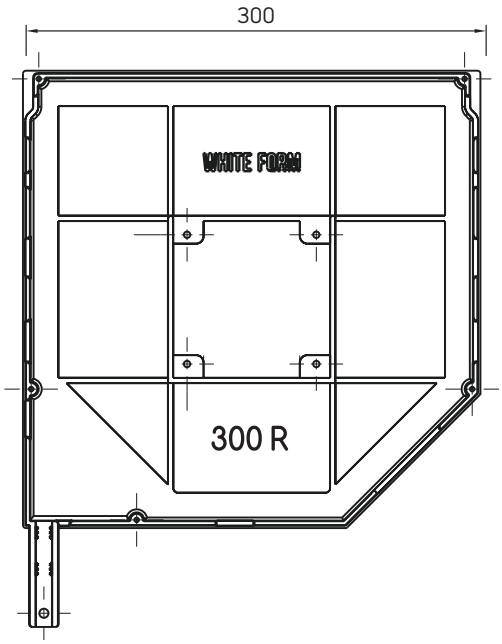

Product Descriptions / *Ürün Özellikleri*	
Package contents (pair) / *Paket içeriği (çift)*	*1*

Available Colors / *Renk Seçenekleri*	**Product Code** / *Ürün Kodu*
MILL FINISH / *Pres*	YK. 300. 00.045
WHITE / *Beyaz*	YK. 300. 01.045
BROWN / *Kahverengi*	YK. 300. 03.045
METALLIC GREY / *Metalik Gri*	YK. 300. 04.045
ANTHRACITE GREY / *Antrasit Gri*	YK. 300. 45.045
SPECIAL RAL COLOR / *Özel Ral*	YK. 300. 96.045
RAL / *Ral Renkler*	YK. 300. 97.045
WOODEN COVERED / *Ahşap Kaplama*	YK. 300. 99.045

* Special colors are made by requests. / *İsteğe göre özel renk boyama yapılmaktadır..*

WinDoor

YK . 300

End Caps > 300 mm

Yan Kapaklar

Galvanized End Caps

Galvaniz Yan Kapaklar 45°

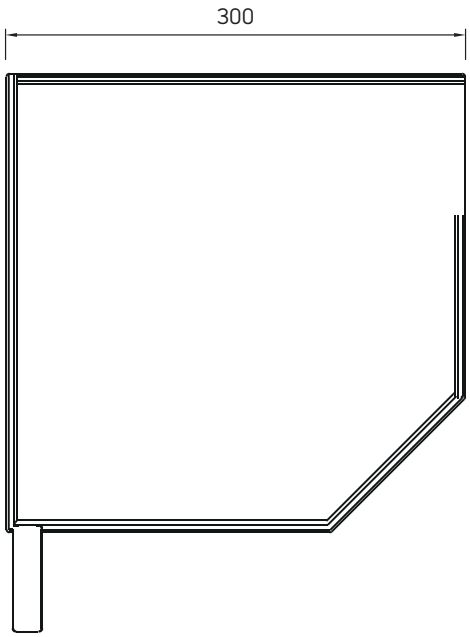

Product Descriptions / *Ürün Özellikleri*	
Package contents (pair) / *Paket içeriği (çift)*	*1*

Available Colors / *Renk Seçenekleri*	**Product Code** / *Ürün Kodu*
MILL FINISH / *Pres*	YK. 300. 00.S45
WHITE / *Beyaz*	YK. 300. 01.S45
BROWN / *Kahverengi*	YK. 300. 03.S45
METALLIC GREY / *Metalik Gri*	YK. 300. 04.S45
ANTHRACITE GREY / *Antrasit Gri*	YK. 300. 45.S45
SPECIAL RAL COLOR / *Özel Ral*	YK. 300. 96.S45
RAL / *Ral Renkler*	YK. 300. 97.S45
WOODEN COVERED / *Ahşap Kaplama*	YK. 300. 99.S45

* Special colors are made by requests. / *İsteğe göre özel renk boyama yapılmaktadır..*

End Caps > 330 mm

Yan Kapaklar

Galvanized End Caps

Galvaniz Yan Kapaklar 45°

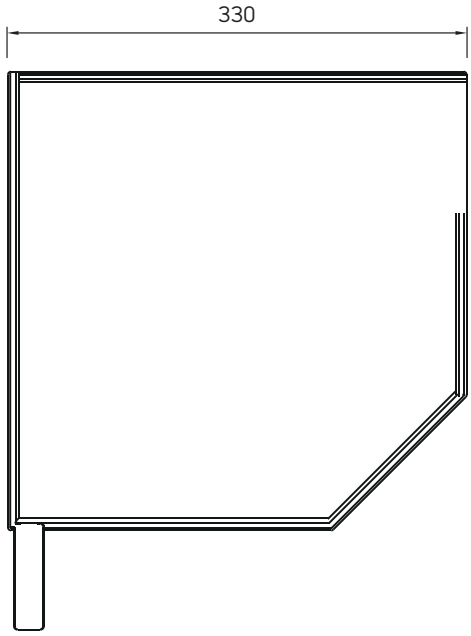

Product Descriptions / *Ürün Özellikleri*	
Package contents (pair) / *Paket içeriği (çift)*	*1*

Available Colors / *Renk Seçenekleri*	**Product Code** / *Ürün Kodu*
MILL FINISH / *Pres*	YK. 330. 00.045
WHITE / *Beyaz*	YK. 330. 01.045
BROWN / *Kahverengi*	YK. 330. 03.045
METALLIC GREY / *Metalik Gri*	YK. 330. 04.045
ANTHRACITE GREY / *Antrasit Gri*	YK. 330. 45.045
SPECIAL RAL COLOR / *Özel Ral*	YK. 330. 96.045
RAL / *Ral Renkler*	YK. 330. 97.045
WOODEN COVERED / *Ahşap Kaplama*	YK. 330. 99.045

* Special colors are made by requests. / *İsteğe göre özel renk boyama yapılmaktadır..*

YK . 350

End Caps > 350 mm

Yan Kapaklar

Galvanized End Caps

Galvaniz Yan Kapaklar 45°

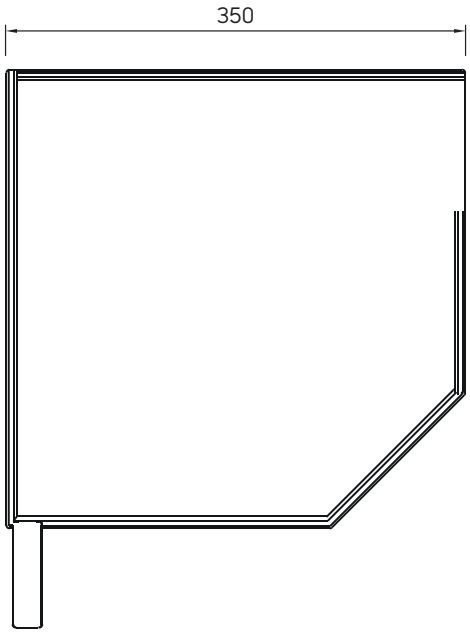

Product Descriptions / *Ürün Özellikleri*	
Package contents (pair) / *Paket içeriği (çift)*	*1*

Available Colors / *Renk Seçenekleri*	**Product Code** / *Ürün Kodu*
MILL FINISH / *Pres*	YK. 350. 00.045
WHITE / *Beyaz*	YK. 350. 01.045
BROWN / *Kahverengi*	YK. 350. 03.045
METALLIC GREY / *Metalik Gri*	YK. 350. 04.045
ANTHRACITE GREY / *Antrasit Gri*	YK. 350. 45.045
SPECIAL RAL COLOR / *Özel Ral*	YK. 350. 96.045
RAL / *Ral Renkler*	YK. 350. 97.045
WOODEN COVERED / *Ahşap Kaplama*	YK. 350. 99.045

* Special colors are made by requests. / *İsteğe göre özel renk boyama yapılmaktadır..*

End Caps > 400 mm

Yan Kapaklar

Galvanized End Caps

Galvaniz Yan Kapaklar 45°

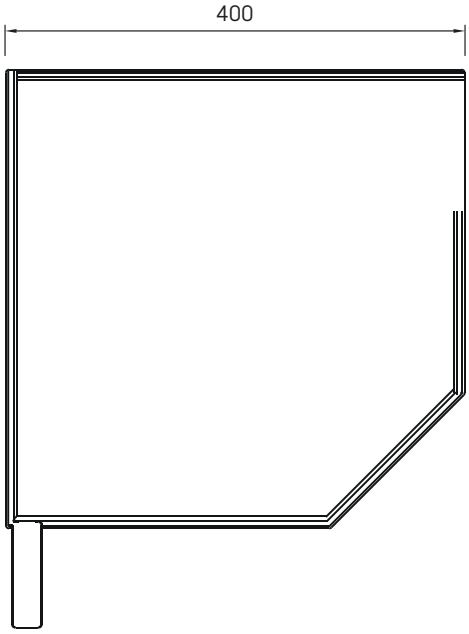

Product Descriptions / *Ürün Özellikleri*	
Package contents (pair) / *Paket içeriği (çift)*	*1*

Available Colors / *Renk Seçenekleri*	**Product Code** / *Ürün Kodu*
MILL FINISH / *Pres*	YK. 400. 00.045
WHITE / *Beyaz*	YK. 400. 01.045
BROWN / *Kahverengi*	YK. 400. 03.045
METALLIC GREY / *Metalik Gri*	YK. 400. 04.045
ANTHRACITE GREY / *Antrasit Gri*	YK. 400. 45.045
SPECIAL RAL COLOR / *Özel Ral*	YK. 400. 96.045
RAL / Ral Renkler	YK. 400. 97.045
WOODEN COVERED / *Ahşap Kaplama*	YK. 400. 99.045

* Special colors are made by requests. / *İsteğe göre özel renk boyama yapılmaktadır..*

End Caps > 220 mm
Yan Kapaklar

Uninsulated Aluminium Monoblock End Caps
Yalıtımsız Alüminyum Monoblok Yan Kapaklar

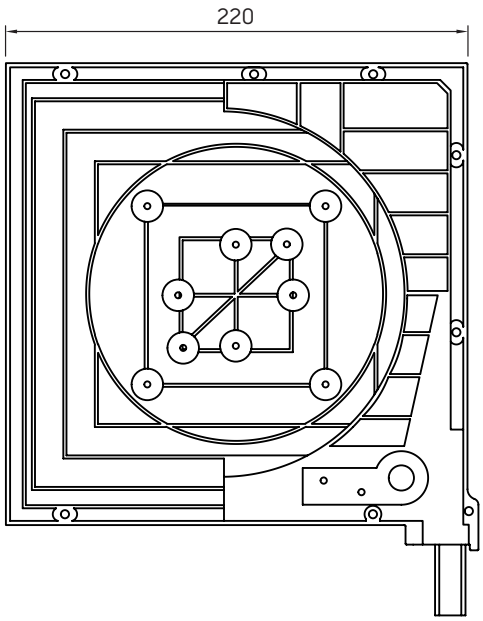

Product Descriptions / *Ürün Özellikleri*	
Package contents (pair) / *Paket içeriği (çift)*	*1*

End Caps > 250 mm

Yan Kapaklar

Uninsulated Aluminium Monoblock End Caps

Yalıtımsız Alüminyum Monoblok Yan Kapaklar

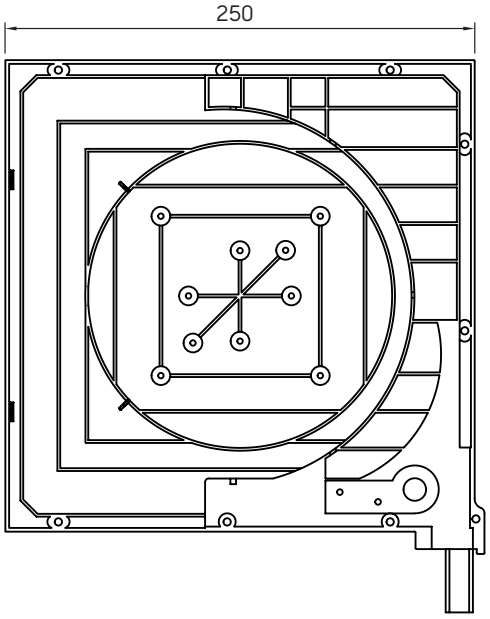

Product Descriptions / *Ürün Özellikleri*	
Package contents (pair) / *Paket içeriği (çift)*	*1*

WinDoor



Extruded End Slats

Ekstrüzyon Alt Parçalar



EAP. 34. S

End Slats
Alt Parçalar

Aluminium Extruded End Slats
Alüminyum Ekstrüzyon Alt Parça





Product Descriptions / *Ürün Özellikleri*	
Usage slat size / *Kullanılan lamel ölçüsü*	*34 mm*
Weight per meter / *Bir metrenin ağırlığı*	*0,406 kg*
Standard manufacturing lenght / *Standart üretim boyu*	*6.500 mm*
Package contents (pcs) / *Paket içeriği (adet)*	*10*

Compatible Products / *Uyumlu Ürünler*
Slats Lameller
34 mm

Available Colors / *Renk Seçenekleri*	**Product Code** / *Ürün Kodu*
MILL FINISH / *Pres*	EAP. 34. S.00
WHITE / *Beyaz*	EAP. 34. S.01
BROWN / *Kahverengi*	EAP. 34. S.03
METALLIC GREY / *Metalik Gri*	EAP. 34. S.04
GOLDEN OAK / *Altın Meşe*	EAP. 34. S.17
MINK / *Vizon*	EAP. 34. S.27
ANTHRACITE GREY / *Antrasit Gri*	EAP. 34. S.45
SPECIAL RAL COLOR / *Özel Ral*	EAP. 34. S.96
RAL / *Ral Renkler*	EAP. 34. S.97
WOODEN COVERED / *Ahşap Kaplama*	EAP. 34. S.99

*These are applied to 34 mm aluminium slats.
**34 mm aluminyum lamellerde uygulanır.*

Product Code / *Ürün Kodu*		
	L	A
ALF.000.00.00	4 mm	7 mm

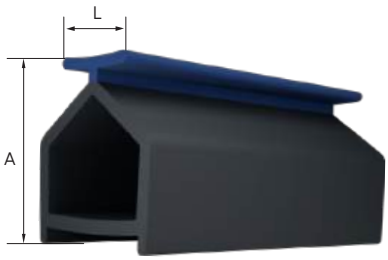

End Slats
Alt Parçalar

Aluminium Extruded End Slats
Alüminyum Ekstrüzyon Alt Parça

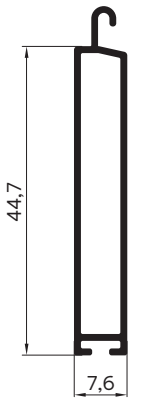



Product Descriptions / *Ürün Özellikleri*	
Usage slat size / *Kullanılan lamel ölçüsü*	*39-45-55 mm*
Weight per meter / *Bir metrenin ağırlığı*	*0,273 kg*
Standard manufacturing lenght / *Standart üretim boyu*	*6.500 mm*
Package contents (pcs) / *Paket içeriği (adet)*	*10*

Compatible Products / *Uyumlu Ürünler*
Slats Lameller
39 mm
45 mm
55 mm

Available Colors / *Renk Seçenekleri*	**Product Code** / *Ürün Kodu*
MILL FINISH / *Pres*	EAP. 39. S.00
WHITE / *Beyaz*	EAP. 39. S.01
BROWN / *Kahverengi*	EAP. 39. S.03
METALLIC GREY / *Metalik Gri*	EAP. 39. S.04
GOLDEN OAK / *Altın Meşe*	EAP. 39. S.17
MINK / *Vizon*	EAP. 39. S.27
ANTHRACITE GREY / *Antrasit Gri*	EAP. 39. S.45
SPECIAL RAL COLOR / *Özel Ral*	EAP. 39. S.96
RAL / *Ral Renkler*	EAP. 39. S.97
WOODEN COVERED / *Ahşap Kaplama*	EAP. 39. S.99

*These are applied to 39-45-55 mm aluminium slats.
**39-45-55 mm aluminyum lamellerde uygulanır.*

Product Code / *Ürün Kodu*		
	L	A
ALF.000.00.00	4 mm	7 mm

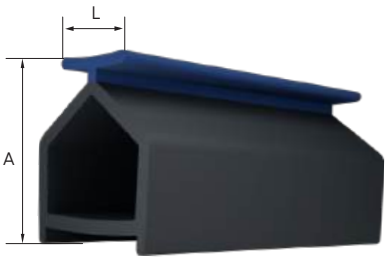

EAP. 39. K

End Slats
Alt Parçalar

Aluminium Extruded Locked End Slats
Alüminyum Ekstrüzyon Kilitli Alt Parça



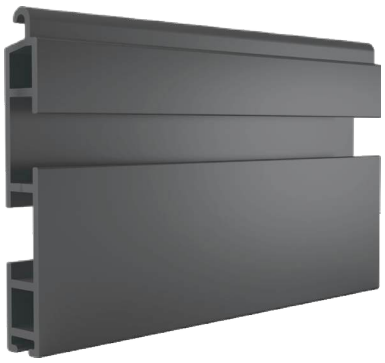

Product Descriptions / *Ürün Özellikleri*	
Usage slat size / *Kullanılan lamel ölçüsü*	*39-45-55 mm*
Weight per meter / *Bir metrenin ağırlığı*	*0,350 kg*
Standard manufacturing lenght / *Standart üretim boyu*	*6.500 mm*
Package contents (pcs) / *Paket içeriği (adet)*	*10*

Compatible Products / *Uyumlu Ürünler*
Slats Lameller
39 mm
45 mm
55 mm

Locks Kilitler
AKS.000.00.BLT

Available Colors / *Renk Seçenekleri*	**Product Code** / *Ürün Kodu*
MILL FINISH / *Pres*	EAP. 39. K.00
WHITE / *Beyaz*	EAP. 39. K.01
BROWN / *Kahverengi*	EAP. 39. K.03
METALLIC GREY / *Metalik Gri*	EAP. 39. K.04
GOLDEN OAK / *Altın Meşe*	EAP. 39. K.17
MINK / *Vizon*	EAP. 39. K.27
ANTHRACITE GREY / *Antrasit Gri*	EAP. 39. K.45
SPECIAL RAL COLOR / *Özel Ral*	EAP. 39. K.96
RAL / *Ral Renkler*	EAP. 39. K.97
WOODEN COVERED / *Ahşap Kaplama*	EAP. 39. K.99

*These are applied to 39-45-55 mm aluminium slats.
**39-45-55 mm aluminyum lamellerde uygulanır.*

Product Code / *Ürün Kodu*		
	L	A
ALF.000.00.00	4 mm	7 mm

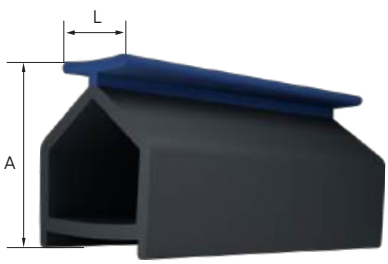

End Slats
Alt Parçalar

Aluminium Extruded End Slats
Alüminyum Ekstrüzyon Alt Parça



Product Descriptions / *Ürün Özellikleri*	
Usage slat size / *Kullanılan lamel ölçüsü*	*62 mm*
Weight per meter / *Bir metrenin ağırlığı*	*0,354 kg*
Standard manufacturing lenght / *Standart üretim boyu*	*6.500 mm*
Package contents (pcs) / *Paket içeriği (adet)*	*10*

Compatible Products / *Uyumlu Ürünler*
Slats Lameller
45 mm
55 mm

Available Colors / *Renk Seçenekleri*	**Product Code** / *Ürün Kodu*
MILL FINISH / *Pres*	EAP. 50. S.00
WHITE / *Beyaz*	EAP. 50. S.01
BROWN / *Kahverengi*	EAP. 50. S.03
METALLIC GREY / *Metalik Gri*	EAP. 50. S.04
GOLDEN OAK / *Altın Meşe*	EAP. 50. S.17
MINK / *Vizon*	EAP. 50. S.27
ANTHRACITE GREY / *Antrasit Gri*	EAP. 50. S.45
SPECIAL RAL COLOR / *Özel Ral*	EAP. 50. S.96
RAL / *Ral Renkler*	EAP. 50. S.97
WOODEN COVERED / *Ahşap Kaplama*	EAP. 50. S.99

Product Code / *Ürün Kodu*		
	L	A
ALF.000.02.002	6 mm	10 mm

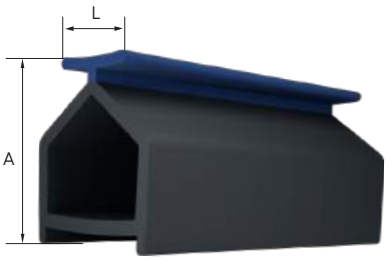

EAP. 55. K

End Slats
Alt Parçalar

Aluminium Extruded Locked End Slats
Alüminyum Ekstrüzyon Kilitli Alt Parça

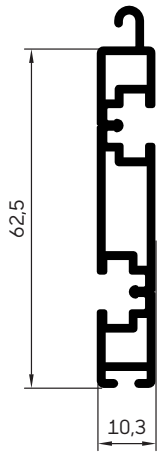



Product Descriptions / *Ürün Özellikleri*	
Usage slat size / *Kullanılan lamel ölçüsü*	*62 mm*
Weight per meter / *Bir metrenin ağırlığı*	*0,550 kg*
Standard manufacturing lenght / *Standart üretim boyu*	*6.500 mm*
Package contents (pcs) / *Paket içeriği (adet)*	*10*

Compatible Products / *Uyumlu Ürünler*
Slats Lameller
62 mm

Locks Kilitler
AKS.000.00.BLT

Available Colors / *Renk Seçenekleri*	**Product Code** / *Ürün Kodu*
MILL FINISH / *Pres*	EAP. 55. K.00
WHITE / *Beyaz*	EAP. 55. K.01
BROWN / *Kahverengi*	EAP. 55. K.03
METALLIC GREY / *Metalik Gri*	EAP. 55. K.04
GOLDEN OAK / *Altın Meşe*	EAP. 55. K.17
SPECIAL RAL COLOR / *Özel Ral*	EAP. 55. K.96
RAL / *Ral Renkler*	EAP. 55. K.97
WOODEN COVERED / *Ahşap Kaplama*	EAP. 55. K.99

*These are applied to 62 mm aluminium slat.
**62 mm alüminyum lamelde uygulanır.*

Product Code / *Ürün Kodu*		
	A	B
AKS.080.67.INS	6,7 mm	8,0 mm

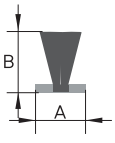

End Slats
Alt Parçalar

Aluminium Extruded End Slats
Alüminyum Ekstrüzyon Alt Parça

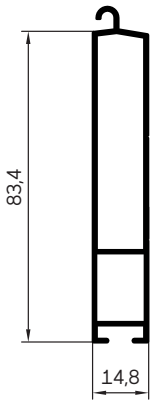



Product Descriptions / *Ürün Özellikleri*	
Usage slat size / *Kullanılan lamel ölçüsü*	*77 mm*
Weight per meter / *Bir metrenin ağırlığı*	*0,672 kg*
Standard manufacturing lenght / *Standart üretim boyu*	*4 / 4,5 / 5 / 5,5 / 6 / 6,5 / 7 / 7,5 m*
Package contents (pcs) / *Paket içeriği (adet)*	*5*

Compatible Products / *Uyumlu Ürünler*
Slats Lameller
77 mm

Available Colors / *Renk Seçenekleri*	**Product Code** / *Ürün Kodu*
MILL FINISH / *Pres*	EAP. 77. S.00
WHITE / *Beyaz*	EAP. 77. S.01
BROWN / *Kahverengi*	EAP. 77. S.03
METALLIC GREY / *Metalik Gri*	EAP. 77. S.04
GOLDEN OAK / *Altın Meşe*	EAP. 77. S.17
MINK / *Vizon*	EAP. 77. S.27
ANTHRACITE GREY / *Antrasit Gri*	EAP. 77. S.45
SPECIAL RAL COLOR / *Özel Ral*	EAP. 77. S.96
RAL / *Ral Renkler*	EAP. 77. S.97
WOODEN COVERED / *Ahşap Kaplama*	EAP. 77. S.99

*These are applied to 77 mm slats.
**77 mm lamellerde uygulanır.*

Product Code / *Ürün Kodu*		
	L	A
ALF.000.01.001	12,4 mm	16,5 mm

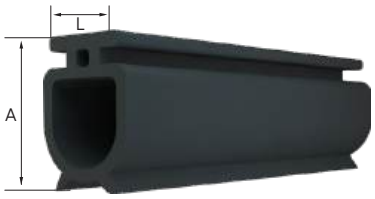

EAP . 100. S

End Slats
Alt Parçalar

Aluminium Extruded End Slats
Alüminyum Ekstrüzyon Alt Parça

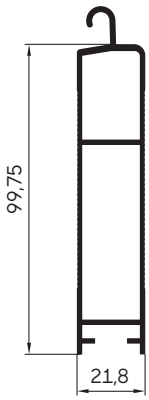



Product Descriptions / *Ürün Özellikleri*	
Usage slat size / *Kullanılan lamel ölçüsü*	*95 mm*
Weight per meter / *Bir metrenin ağırlığı*	*1,133 kg*
Standard manufacturing lenght / *Standart üretim boyu*	*4 / 4,5 / 5 / 5,5 / 6 / 6,5 / 7 / 7,5 m.*
Package contents (pcs) / *Paket içeriği (adet)*	*3*

Compatible Products / *Uyumlu Ürünler*
Slats Lameller
95 mm

Available Colors / *Renk Seçenekleri*	**Product Code** / *Ürün Kodu*
MILL FINISH / *Pres*	EAP. 100. S.00
WHITE / *Beyaz*	EAP. 100. S.01
BROWN / *Kahverengi*	EAP. 100. S.03
METALLIC GREY / *Metalik Gri*	EAP. 100. S.04
GOLDEN OAK / *Altın Meşe*	EAP. 100. S.17
MINK / *Vizon*	EAP. 100. S.27
ANTHRACITE GREY / *Antrasit Gri*	EAP. 100. S.45
SPECIAL RAL COLOR / *Özel Ral*	EAP. 100. S.96
RAL / *Ral Renkler*	EAP. 100. S.97
WOODEN COVERED / *Ahşap Kaplama*	EAP. 100. S.99

*These are applied to 95 mm slats.
**95 mm lamellerde uygulanır.*

Product Code / *Ürün Kodu*		
	L	A
ALF.000.01.002	13,3 mm	20 mm



ROLLER SHUTTER MOTORS

Tubular motors.

WinDoor



Extruded Guide and Middle Channels

Ekstrüzyon Yan ve Orta Raylar



EYR. 054. ND

Guide Channels & Middle Channels

Yan ve Orta Raylar

Aluminium Extruded Guide Channel

Alüminyum Ekstrüzyon Dikmeli Yan Ray

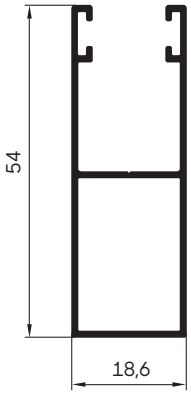



Product Descriptions / *Ürün Özellikleri*	
Usage slat size / *Kullanılan lamel ölçüsü*	*34-39-45 mm*
Weight per meter / *Bir metrenin ağırlığı*	*0,401 kg*
Standard manufacturing lenght / *Standart üretim boyu*	*6.500 mm*
Package contents (pcs) / *Paket içeriği (adet)*	*5*

Compatible Products / *Uyumlu Ürünler*
Slats Lameller
34 mm
39 mm
45 mm

Entry Guides Dikmeli "U" Başları
AKS.010.01.MIN

Available Colors / *Renk Seçenekleri*	**Product Code** / *Ürün Kodu*
MILL FINISH / *Pres*	EYR. 054. ND.00
WHITE / *Beyaz*	EYR. 054. ND.01
BROWN / *Kahverengi*	EYR. 054. ND.03
METALLIC GREY / *Metalik Gri*	EYR. 054. ND.04
GOLDEN OAK / *Altın Meşe*	EYR. 054. ND.17
MINK / *Vizon*	EYR. 054. ND.27
ANTHRACITE GREY / *Antrasit Gri*	EYR. 054. ND.45
SPECIAL RAL COLOR / *Özel Ral*	EYR. 054. ND.96
RAL / *Ral Renkler*	EYR. 054. ND.97
WOODEN COVERED / *Ahşap Kaplama*	EYR. 054. ND.99

* Special colors are made by requests. / *İsteğe göre özel renk boyama yapılmaktadır.*

Product Code / *Ürün Kodu*			
		A	B
	AKS.055.67.INS	6,7 mm	5,50 mm

Guide Channels & Middle Channels

Yan ve Orta Raylar

EYR. 058. ND

Aluminium Extruded Guide Channel

Alüminyum Ekstrüzyon Dikmeli Yan Ray

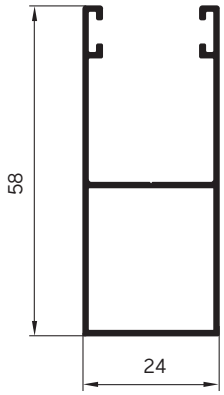



Product Descriptions / *Ürün Özellikleri*	
Usage slat size / *Kullanılan lamel ölçüsü*	*55-62 mm*
Weight per meter / *Bir metrenin ağırlığı*	*0,478 kg*
Standard manufacturing lenght / *Standart üretim boyu*	*6.500 mm*
Package contents (pcs) / *Paket içeriği (adet)*	*5*

Compatible Products / *Uyumlu Ürünler*
Slats Lameller
55 mm
62 mm

Entry Guides Dikmeli "U" Başları
AKS.015.01.MID

Available Colors / *Renk Seçenekleri*	**Product Code** / *Ürün Kodu*
MILL FINISH / *Pres*	EYR. 058. ND.00
WHITE / *Beyaz*	EYR. 058. ND.01
BROWN / *Kahverengi*	EYR. 058. ND.03
METALLIC GREY / *Metalik Gri*	EYR. 058. ND.04
GOLDEN OAK / *Altın Meşe*	EYR. 058. ND.17
MINK / *Vizon*	EYR. 058. ND.27
ANTHRACITE GREY / *Antrasit Gri*	EYR. 058. ND.45
SPECIAL RAL COLOR / *Özel Ral*	EYR. 058. ND.96
RAL / *Ral Renkler*	EYR. 058. ND.97
WOODEN COVERED / *Ahşap Kaplama*	EYR. 058. ND.99

* Special colors are made by requests. / *İsteğe göre özel renk boyama yapılmaktadır.*

Product Code / *Ürün Kodu*



	A	B
AKS.065.67.INS	6,7 mm	6,50 mm

Guide Channels & Middle Channels

Yan ve Orta Raylar

EYR. 060. ND

Aluminium Extruded Guide Channel

Alüminyum Ekstrüzyon Dikmeli Yan Ray

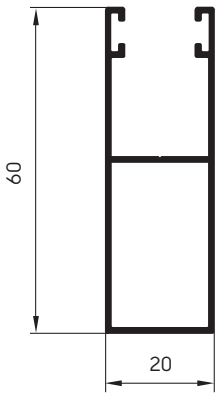



Product Descriptions / *Ürün Özellikleri*	
Usage slat size / *Kullanılan lamel ölçüsü*	*34-39-45 mm*
Weight per meter / *Bir metrenin ağırlığı*	*0,462 kg*
Standard manufacturing lenght / *Standart üretim boyu*	*6.500 mm*
Package contents (pcs) / *Paket içeriği (adet)*	*5*

Compatible Products / *Uyumlu Ürünler*
Slats Lameller
34 mm
39 mm
45 mm

Entry Guides Dikmeli "U" Başları
AKS.010.01.MIN

Available Colors / *Renk Seçenekleri*	**Product Code** / *Ürün Kodu*
MILL FINISH / *Pres*	EYR. 060. ND.00
WHITE / *Beyaz*	EYR. 060. ND.01
BROWN / *Kahverengi*	EYR. 060. ND.03
METALLIC GREY / *Metalik Gri*	EYR. 060. ND.04
GOLDEN OAK / *Altın Meşe*	EYR. 060. ND.17
MINK / *Vizon*	EYR. 060. ND.27
ANTHRACITE GREY / *Antrasit Gri*	EYR. 060. ND.45
SPECIAL RAL COLOR / *Özel Ral*	EYR. 060. ND.96
RAL / *Ral Renkler*	EYR. 060. ND.97
WOODEN COVERED / *Ahşap Kaplama*	EYR. 060. ND.99

* Special colors are made by requests. / *İsteğe göre özel renk boyama yapılmaktadır.*

Product Code / *Ürün Kodu*	A	B
AKS.055.67.INS	6,7 mm	5,50 mm

Guide Channels & Middle Channels

Yan ve Orta Raylar

EYR. 060. KD

Aluminium Extruded Guide Channel with Angle

Alüminyum Ekstrüzyon Kulaklı Yan Ray

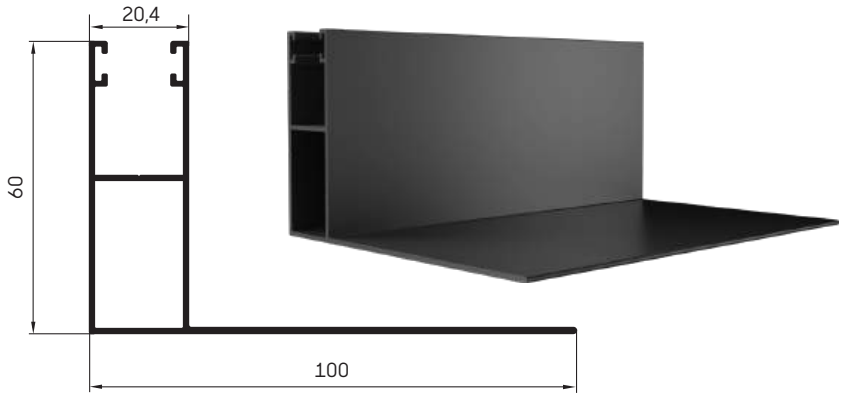

Product Descriptions / *Ürün Özellikleri*	
Usage slat size / *Kullanılan lamel ölçüsü*	*? mm*
Weight per meter / *Bir metrenin ağırlığı*	*0,791 kg*
Standard manufacturing lenght / *Standart üretim boyu*	*6.500 mm*
Package contents (pcs) / *Paket içeriği (adet)*	*5*

Compatible Products / *Uyumlu Ürünler*
Slats Lameller
34 mm
39 mm
45 mm

Entry Guides Dikmeli "U" Başları
AKS.010.01.MIN

Available Colors / *Renk Seçenekleri*	**Product Code** / *Ürün Kodu*
MILL FINISH / *Pres*	EYR. 060. KD.00
WHITE / *Beyaz*	EYR. 060. KD.01
BROWN / *Kahverengi*	EYR. 060. KD.03
METALLIC GREY / *Metalik Gri*	EYR. 060. KD.04
GOLDEN OAK / *Altın Meşe*	EYR. 060. KD.17
MINK / *Vizon*	EYR. 060. KD.27
ANTHRACITE GREY / *Antrasit Gri*	EYR. 060. KD.45
SPECIAL RAL COLOR / *Özel Ral*	EYR. 060. KD.96
RAL / *Ral Renkler*	EYR. 060. KD.97
WOODEN COVERED / *Ahşap Kaplama*	EYR. 060. KD.99

* Special colors are made by requests. / *İsteğe göre özel renk boyama yapılmaktadır.*

Product Code / *Ürün Kodu*



	A	B
AKS.055.67.INS	6,7 mm	5,50 mm

Guide Channels & Middle Channels

Yan ve Orta Raylar

EYR. 062. ND

Aluminium Extruded Guide Channel

Alüminyum Ekstrüzyon Dikmeli Yan Ray

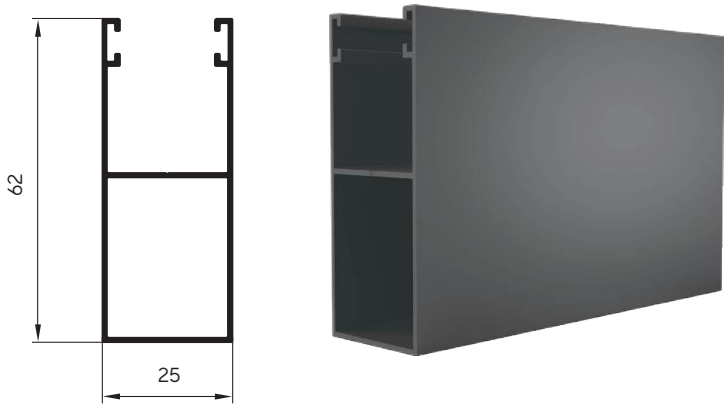

Product Descriptions / *Ürün Özellikleri*	
Usage slat size / *Kullanılan lamel ölçüsü*	*55-62 mm*
Weight per meter / *Bir metrenin ağırlığı*	*0,501 kg*
Standard manufacturing lenght / *Standart üretim boyu*	*6.500 mm*
Package contents (pcs) / *Paket içeriği (adet)*	*5*

Compatible Products / *Uyumlu Ürünler*
Slats Lameller
55 mm
62 mm

Entry Guides Dikmeli "U" Başları
AKS.015.01.MID

Available Colors / *Renk Seçenekleri*	**Product Code** / *Ürün Kodu*
MILL FINISH / *Pres*	EYR. 062. ND.00
WHITE / *Beyaz*	EYR. 062. ND.01
BROWN / *Kahverengi*	EYR. 062. ND.03
METALLIC GREY / *Metalik Gri*	EYR. 062. ND.04
GOLDEN OAK / *Altın Meşe*	EYR. 062. ND.17
MINK / *Vizon*	EYR. 062. ND.27
ANTHRACITE GREY / *Antrasit Gri*	EYR. 062. ND.45
SPECIAL RAL COLOR / *Özel Ral*	EYR. 062. ND.96
RAL / *Ral Renkler*	EYR. 062. ND.97
WOODEN COVERED / *Ahşap Kaplama*	EYR. 062. ND.99

* Special colors are made by requests. / *İsteğe göre özel renk boyama yapılmaktadır.*

Product Code / *Ürün Kodu*			
		A	B
	AKS.065.67.INS	6,7 mm	6,50 mm

Guide Channels & Middle Channels

Yan ve Orta Raylar

Aluminium Extruded Guide Channel

Alüminyum Ekstrüzyon Dikmeli Yan Ray

EYR. 090 .ND

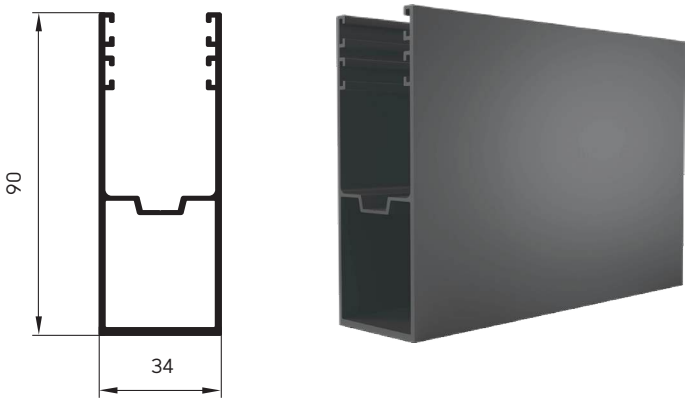

Product Descriptions / *Ürün Özellikleri*	
Usage slat size / *Kullanılan lamel ölçüsü*	*77 mm*
Weight per meter / *Bir metrenin ağırlığı*	*1,067 kg*
Standard manufacturing lenght / *Standart üretim boyu*	*6.500 mm*
Package contents (pcs) / *Paket içeriği (adet)*	*5*

Compatible Products / *Uyumlu Ürünler*
Slats Lameller
77 mm

Entry Guides Dikmeli "U" Başları
AKS.000.00.ROL
AKS.000.01.ROL

Available Colors / *Renk Seçenekleri*	**Product Code** / *Ürün Kodu*
MILL FINISH / *Pres*	EYR. 090. ND.00
WHITE / *Beyaz*	EYR. 090. ND.01
BROWN / *Kahverengi*	EYR. 090. ND.03
METALLIC GREY / *Metalik Gri*	EYR. 090. ND.04
GOLDEN OAK / *Altın Meşe*	EYR. 090. ND.17
MINK / *Vizon*	EYR. 090. ND.27
ANTHRACITE GREY / *Antrasit Gri*	EYR. 090. ND.45
SPECIAL RAL COLOR / *Özel Ral*	EYR. 090. ND.96
RAL / *Ral Renkler*	EYR. 090. ND.97
WOODEN COVERED / *Ahşap Kaplama*	EYR. 090. ND.99

* Special colors are made by requests. / *İsteğe göre özel renk boyama yapılmaktadır.*

Product Code / *Ürün Kodu*		
	A	B
AKS.080.67.INS	6,7 mm	8,00 mm

EYR . 150. ND

Guide Channels & Middle Channels

Yan ve Orta Raylar

Aluminium Extruded Guide Channel

Alüminyum Ekstrüzyon Dikmeli Yan Ray

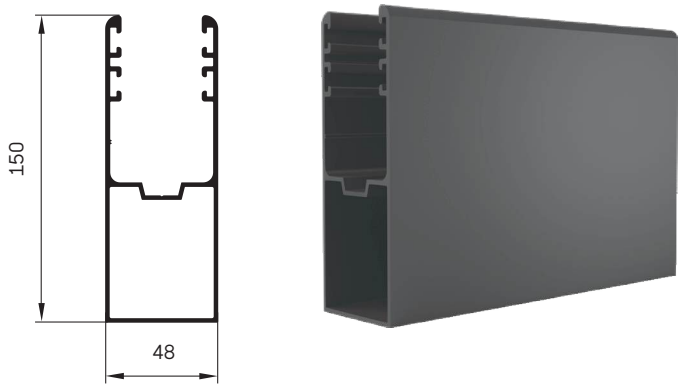

Product Descriptions / *Ürün Özellikleri*	
Usage slat size / *Kullanılan lamel ölçüsü*	*95 mm*
Weight per meter / *Bir metrenin ağırlığı*	*2,785 kg*
Standard manufacturing lenght / *Standart üretim boyu*	*6.500 mm*
Package contents (pcs) / *Paket içeriği (adet)*	*5*

Compatible Products / *Uyumlu Ürünler*
Slats Lameller
95 mm

Entry Guides Dikmeli "U" Başları
AKS.000.00.ROL
AKS.000.01.ROL

Available Colors / *Renk Seçenekleri*	**Product Code** / *Ürün Kodu*
MILL FINISH / *Pres*	EYR. 150. ND.00
WHITE / *Beyaz*	EYR. 150. ND.01
BROWN / *Kahverengi*	EYR. 150. ND.03
METALLIC GREY / *Metalik Gri*	EYR. 150. ND.04
GOLDEN OAK / *Altın Meşe*	EYR. 150. ND.17
MINK / *Vizon*	EYR. 150. ND.27
ANTHRACITE GREY / *Antrasit Gri*	EYR. 150. ND.45
SPECIAL RAL COLOR / *Özel Ral*	EYR. 150. ND.96
RAL / *Ral Renkler*	EYR. 150. ND.97
WOODEN COVERED / *Ahşap Kaplama*	EYR. 150. ND.99

* Special colors are made by requests. / *İsteğe göre özel renk boyama yapılmaktadır.*

Product Code / *Ürün Kodu*



	A	B
AKS.120.67.INS	6,7 mm	12,00 mm

Guide Channels & Middle Channels

Yan ve Orta Raylar

Aluminium Extruded Middle Channel

Alüminyum Ekstrüzyon Orta Ray

EOR . 090. ND

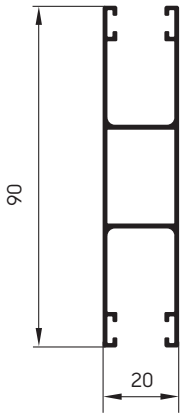



Product Descriptions / *Ürün Özellikleri*	
Usage slat size / *Kullanılan lamel ölçüsü*	*34-39-45 mm*
Weight per meter / *Bir metrenin ağırlığı*	*0,744 kg*
Standard manufacturing lenght / *Standart üretim boyu*	*6,500 mm*
Package contents (pcs) / *Paket içeriği (adet)*	*5*

Compatible Products / *Uyumlu Ürünler*
Slats Lameller
34 mm
39 mm
45 mm

Available Colors / *Renk Seçenekleri*	**Product Code** / *Ürün Kodu*
MILL FINISH / *Pres*	EOR. 090. ND.00
WHITE / *Beyaz*	EOR. 090. ND.01
BROWN / *Kahverengi*	EOR. 090. ND.03
METALLIC GREY / *Metalik Gri*	EOR. 090. ND.04
GOLDEN OAK / *Altın Meşe*	EOR. 090. ND.17
MINK / *Vizon*	EOR. 090. ND.27
ANTHRACITE GREY / *Antrasit Gri*	EOR. 090. ND.45
SPECIAL RAL COLOR / *Özel Ral*	EOR. 090. ND.96
RAL / *Ral Renkler*	EOR. 090. ND.97
WOODEN COVERED / *Ahşap Kaplama*	EOR. 090. ND.99

* Special colors are made by requests. / *İsteğe göre özel renk boyama yapılmaktadır.*

Product Code / *Ürün Kodu*		
	A	B
AKS.055.67.INS	6,7 mm	5,50 mm

WinDoor

EOR . 100 . ND

Guide Channels & Middle Channels

Yan ve Orta Raylar

Aluminium Extruded Middle Channel

Alüminyum Ekstrüzyon Orta Ray

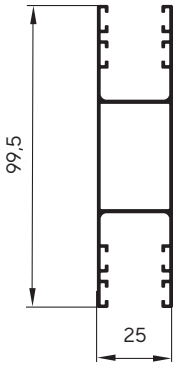



Product Descriptions / *Ürün Özellikleri*	
Usage slat size / *Kullanılan lamel ölçüsü*	*55-62 mm*
Weight per meter / *Bir metrenin ağırlığı*	*0,939 kg*
Standard manufacturing lenght / *Standart üretim boyu*	*6,500 m.*
Package contents (pcs) / *Paket içeriği (adet)*	*5*

Compatible Products / *Uyumlu Ürünler*
Slats Lameller
55 mm
62 mm

Available Colors / *Renk Seçenekleri*	**Product Code** / *Ürün Kodu*
MILL FINISH / *Pres*	EOR. 100. ND.00
WHITE / *Beyaz*	EOR. 100. ND.01
BROWN / *Kahverengi*	EOR. 100. ND.03
METALLIC GREY / *Metalik Gri*	EOR. 100. ND.04
GOLDEN OAK / *Altın Meşe*	EOR. 100. ND.17
MINK / *Vizon*	EOR. 100. ND.27
ANTHRACITE GREY / *Antrasit Gri*	EOR. 100. ND.45
SPECIAL RAL COLOR / *Özel Ral*	EOR. 100. ND.96
RAL / *Ral Renkler*	EOR. 100. ND.97
WOODEN COVERED / *Ahşap Kaplama*	EOR. 100. ND.99

* Special colors are made by requests. / *İsteğe göre özel renk boyama yapılmaktadır.*

Product Code / *Ürün Kodu*			
		A	B
	AKS.065.67.INS	6,7 mm	6,50 mm

Guide Channels & Middle Channels

Yan ve Orta Raylar

Aluminium Extruded Guide Channel

Alüminyum Ekstrüzyon Dikmesiz Yan Ray

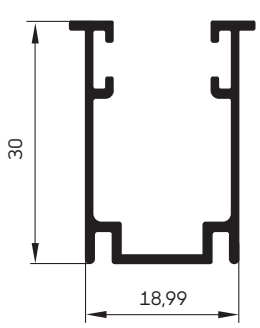



Product Descriptions / *Ürün Özellikleri*	
Usage slat size / *Kullanılan lamel ölçüsü*	*34-39-45 mm*
Weight per meter / *Bir metrenin ağırlığı*	*0,307 kg*
Standard manufacturing lenght / *Standart üretim boyu*	*6,500 m.*
Package contents (pcs) / *Paket içeriği (adet)*	*10*

Compatible Products / *Uyumlu Ürünler*
Slats Lameller
34 mm
39 mm
45 mm

Available Colors / *Renk Seçenekleri*	**Product Code** / *Ürün Kodu*
MILL FINISH / *Pres*	EYR. 030. ZD.00
WHITE / *Beyaz*	EYR. 030. ZD.01
BROWN / *Kahverengi*	EYR. 030. ZD.03
METALLIC GREY / *Metalik Gri*	EYR. 030. ZD.04
GOLDEN OAK / *Altın Meşe*	EYR. 030. ZD.17
MINK / *Vizon*	EYR. 030. ZD.27
ANTHRACITE GREY / *Antrasit Gri*	EYR. 030. ZD.45
SPECIAL RAL COLOR / *Özel Ral*	EYR. 030. ZD.96
RAL / *Ral Renkler*	EYR. 030. ZD.97
WOODEN COVERED / *Ahşap Kaplama*	EYR. 030. ZD.99

* Special colors are made by requests. / *İsteğe göre özel renk boyama yapılmaktadır.*

Product Code / *Ürün Kodu*



	A	B
AKS.065.67.INS	6,7 mm	6,50 mm

Guide Channels & Middle Channels

Yan ve Orta Raylar

EYR . 034. ZD

Aluminium Extruded Guide Channel

Alüminyum Ekstrüzyon Dikmesiz Yan Ray

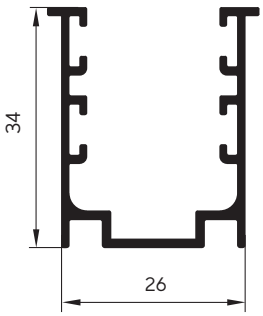



Product Descriptions / *Ürün Özellikleri*	
Usage slat size / *Kullanılan lamel ölçüsü*	*55-62 mm*
Weight per meter / *Bir metrenin ağırlığı*	*0,424 kg*
Standard manufacturing lenght / *Standart üretim boyu*	*6,500 m.*
Package contents (pcs) / *Paket içeriği (adet)*	*10*

Compatible Products / *Uyumlu Ürünler*
Slats Lameller
55 mm
62 mm

Available Colors / *Renk Seçenekleri*	**Product Code** / *Ürün Kodu*
MILL FINISH / *Pres*	EYR. 034. ZD.00
WHITE / *Beyaz*	EYR. 034. ZD.01
BROWN / *Kahverengi*	EYR. 034. ZD.03
METALLIC GREY / *Metalik Gri*	EYR. 034. ZD.04
GOLDEN OAK / *Altın Meşe*	EYR. 034. ZD.17
MINK / *Vizon*	EYR. 034. ZD.27
ANTHRACITE GREY / *Antrasit Gri*	EYR. 034. ZD.45
SPECIAL RAL COLOR / *Özel Ral*	EYR. 034. ZD.96
RAL / *Ral Renkler*	EYR. 034. ZD.97
WOODEN COVERED / *Ahşap Kaplama*	EYR. 034. ZD.99

* Special colors are made by requests. / *İsteğe göre özel renk boyama yapılmaktadır.*

Product Code / *Ürün Kodu*			
		A	B
	AKS.065.67.INS	6,7 mm	6,50 mm

Guide Channels & Middle Channels

Yan ve Orta Raylar

EYR . 054 . ZD

Aluminium Extruded Guide Channel

Alüminyum Ekstrüzyon Dikmesiz Yan Ray

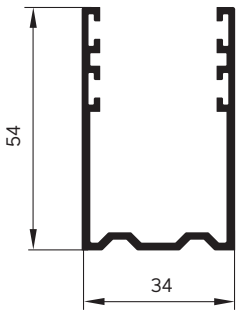



Product Descriptions / *Ürün Özellikleri*	
Usage slat size / *Kullanılan lamel ölçüsü*	*77 mm*
Weight per meter / *Bir metrenin ağırlığı*	*0,764 kg*
Standard manufacturing lenght / *Standart üretim boyu*	*6,500 m.*
Package contents (pcs) / *Paket içeriği (adet)*	*10*

Compatible Products / *Uyumlu Ürünler*
Slats Lameller
77 mm

Available Colors / *Renk Seçenekleri*	**Product Code** / *Ürün Kodu*
MILL FINISH / *Pres*	EYR. 054. ZD.00
WHITE / *Beyaz*	EYR. 054. ZD.01
BROWN / *Kahverengi*	EYR. 054. ZD.03
METALLIC GREY / *Metalik Gri*	EYR. 054. ZD.04
GOLDEN OAK / *Altın Meşe*	EYR. 054. ZD.17
MINK / *Vizon*	EYR. 054. ZD.27
ANTHRACITE GREY / *Antrasit Gri*	EYR. 054. ZD.45
SPECIAL RAL COLOR / *Özel Ral*	EYR. 054. ZD.96
RAL / *Ral Renkler*	EYR. 054. ZD.97
WOODEN COVERED / *Ahşap Kaplama*	EYR. 054. ZD.99

* Special colors are made by requests. / *İsteğe göre özel renk boyama yapılmaktadır.*

Product Code / *Ürün Kodu*



	A	B
AKS.080.67.INS	6,7 mm	8,00 mm

WinDoor

GYR . 100 ND
GYR . 40.80 ND

Guide Channels & Middle Channels

Yan ve Orta Raylar

Galvanized Guide Channel

Galvaniz Ray

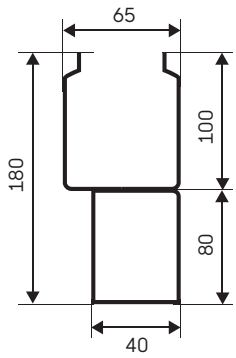



Product Descriptions / *Ürün Özellikleri*	
Usage slat size / *Kullanılan lamel ölçüsü*	*95 mm*
Weight per meter / *Bir metrenin ağırlığı*	*7,65 kg*
Standard manufacturing lenght / *Standart üretim boyu*	*4 / 4,5 / 5 / 5,5 / 6 / 6,5 / 7 / 7,5 m.*
Package contents (pcs) / *Paket içeriği (adet)*	*1*

Compatible Products / *Uyumlu Ürünler*
Slats Lameller
95 mm

Available Colors / *Renk Seçenekleri*	**Product Code** / *Ürün Kodu*
MILL FINISH / *Pres*	GYR. 100. ND.00
WHITE / *Beyaz*	GYR. 100. ND.01
METALLIC GREY / *Metalik Gri*	GYR. 100. ND.04
SPECIAL RAL COLOR / *Özel Ral*	GYR. 100. ND.96
RAL / Ral Renkler	GYR. 100. ND.97

MILL FINISH / *Pres*	GYR. 40. 80.ND.00
WHITE / *Beyaz*	GYR. 40. 80.ND.01
METALLIC GREY / *Metalik Gri*	GYR. 40. 80.ND.04
SPECIAL RAL COLOR / *Özel Ral*	GYR. 40. 80.ND.96
RAL / Ral Renkler	GYR. 40. 80.ND.97

* Special colors are made by requests. / *İsteğe göre özel renk boyama yapılmaktadır.*

Product Code / *Ürün Kodu*



	A	B
AKS.CNT.00.ND	28.8 mm	15,5 mm

ROLLER SHUTTER MOTORS

Control systems.

WinDoor

Tubes

Tambur Boruları



windoorhoment.com

Tubes > Octagonal

Borular > Sekizgen

40 - 60 - 70 mm Octagonal Tubes

40 - 60 -70 mm Sekizgen Borular

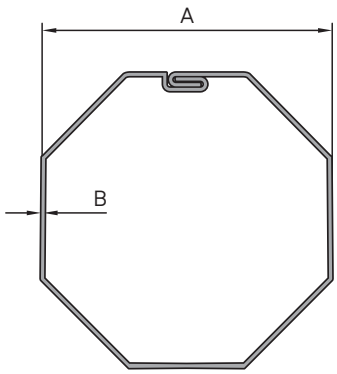



Product Descriptions / *Ürün Özellikleri*

Product Code *Ürün Kodu*	A	B	Standard Manufacturing Length *Standart Üretim Boyu*	Package Contents *Paket İçeriği*
TB.040.00.050	40 mm	0,50 mm	6.000 mm	10 Pieces *Adet (60m)*
TB.060.00.060 TB.060.00.080	60 mm	0,60 mm 0,80 mm	6.000-7.000 mm	6 Pieces *Adet (36m)*
TB.070.00.100 TB.070.00.120	70 mm	1,0 mm 1,2 mm	6.000-7.000 mm	3 Pieces *Adet (18m)*

Tubes > Circular

Borular > Yuvarlak

102 - 114 - 139 - 159 mm Circular Tubes

102 - 114 - 139 - 159 mm Yuvarlak Borular

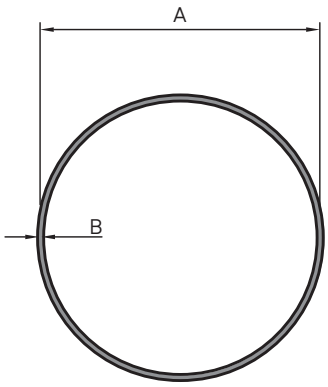

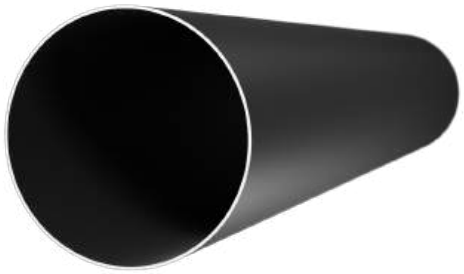

Product Descriptions / *Ürün Özellikleri*

Product Code *Ürün Kodu*	A	B	Standard Manufacturing Length *Standart Üretim Boyu*	Package Contents *Paket İçeriği*
TB.102.SB.200	102 mm	2,00 mm	6.000 mm	1 Piece /*Adet*
TB.114.SB.300	114 mm	3,00 mm	6.000 mm	1 Piece /*Adet*
TB.139.SB.300	139 mm	4,00 mm	6.000 mm	1 Piece /*Adet*
TB.159.SB.400	159 mm	5,00 mm	6.000 mm	1 Piece /*Adet*

WinDoor



windoorhomenj.com

Accessories
Aksesuarlar

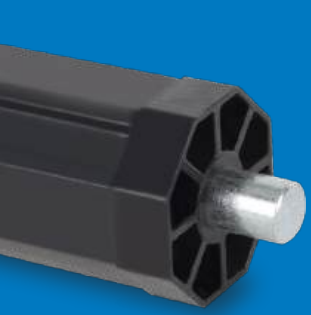



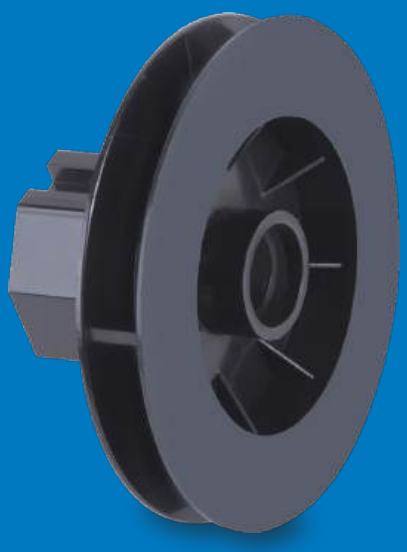

Accessories > Caps of Tube
Aksesuarlar > Boru Başları

40 mm Caps of Tube
40 mm Boru Başları

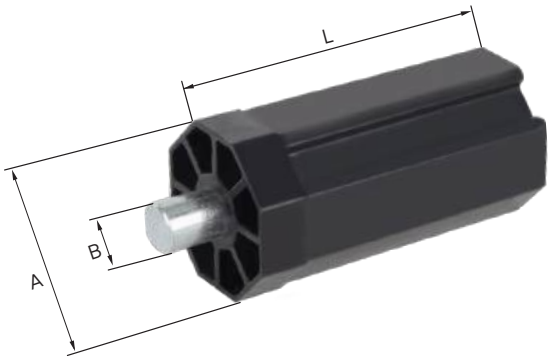

Product Descriptions / *Ürün Özellikleri*

Product Code *Ürün Kodu*	L	A	B	Package Contents *Paket İçeriği*
AKS.040.00.PPS	80 mm	40 mm	12 mm	600 Pieces / *adet*

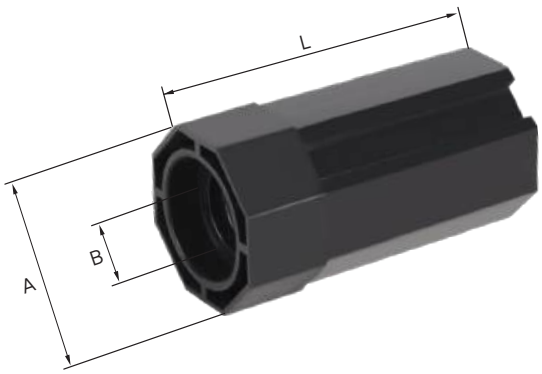

Product Descriptions / *Ürün Özellikleri*

Product Code *Ürün Kodu*	L	A	B	Package Contents *Paket İçeriği*
AKS.040.00.PWL	80 mm	40 mm	28 mm	600 Pieces / *adet*

Accessories > Caps of Tube
Aksesuarlar > Boru Başları

60 mm Caps of Tube
60 mm Boru Başları

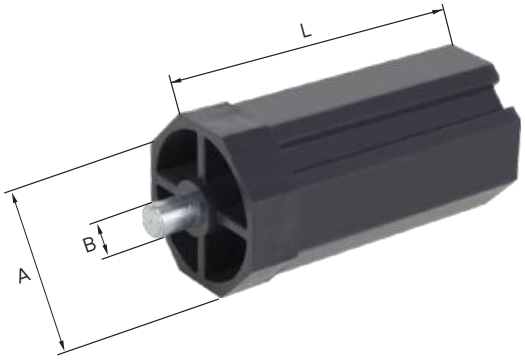

Product Descriptions / *Ürün Özellikleri*				
Product Code *Ürün Kodu*	L	A	B	Package Contents *Paket İçeriği*
AKS.060.02.PPI	120 mm	60 mm	12 mm	210 Pieces / *adet*

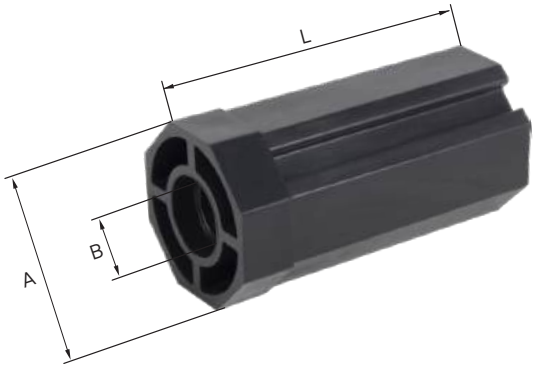

Product Descriptions / *Ürün Özellikleri*				
Product Code *Ürün Kodu*	L	A	B	Package Contents *Paket İçeriği*
AKS.060.01.PWI	120 mm	60 mm	28 mm	210 Pieces / *adet*

Accessories > Caps of Tube

Aksesuarlar > Boru Başları

70 mm Caps of Tube

70 mm Boru Başları

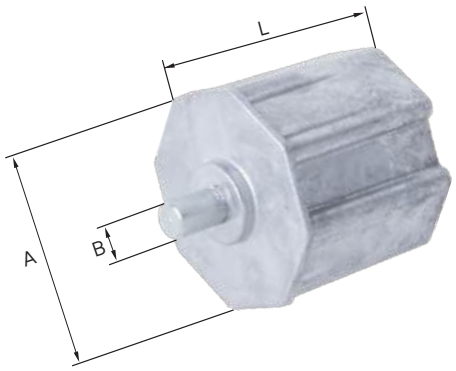

Product Descriptions / *Ürün Özellikleri*				
Product Code *Ürün Kodu*	L	A	B	Package Contents *Paket İçeriği*
AKS.070.00.API	70 mm	70 mm	12 mm	40 Pieces / *adet*

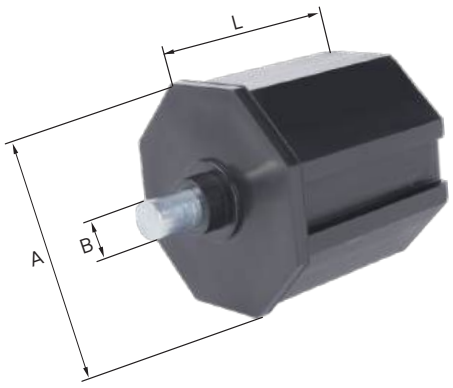

Product Descriptions / *Ürün Özellikleri*				
Product Code *Ürün Kodu*	L	A	B	Package Contents *Paket İçeriği*
AKS.070.00.PPI	70 mm	70 mm	12 mm	40 Pieces / *adet*

Accessories > Caps of Tube
Aksesuarlar > *Boru Başları*

Adjustable Caps of Tube
Ayarlanabilir Boru Başları

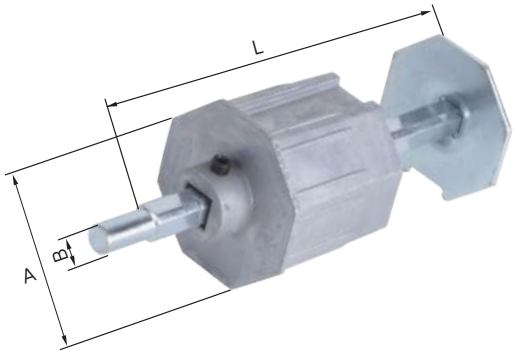

Product Descriptions / *Ürün Özellikleri*

Product Code *Ürün Kodu*	L	A	B	Package Contents *Paket İçeriği*
AKS.060.00.AAD	200 mm	60 mm	12 mm	1 Pieces / *adet*
AKS.070.00.AAD	200 mm	70 mm	12 mm	1 Pieces / *adet*

Circular Adjustable Caps of Tube
Yuvarlak Ayarlanabilir Boru Başları

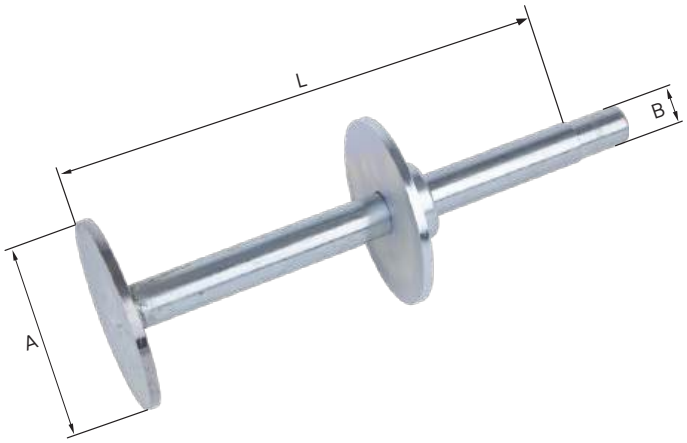

Product Descriptions / *Ürün Özellikleri*

Product Code *Ürün Kodu*	L	A	B	Package Contents *Paket İçeriği*
AKS.098.00.SRA	250 mm	96 mm	20 mm	1 Pieces / *adet*

Accessories > Pulleys
Aksesuarlar > Kasnaklar

Pulleys for 40 mm Tube
40 mm Boru İçin

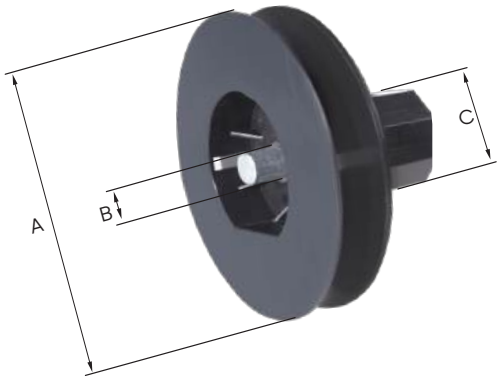

Product Descriptions / *Ürün Özellikleri*

Product Code *Ürün Kodu*	A	B	C	Package Contents *Paket İçeriği*
AKS.115.00.P40	115 mm	12 mm	37 mm	200 Pieces*/adet*
AKS.140.00.P40	140 mm	12 mm	37 mm	120 Pieces*/adet*

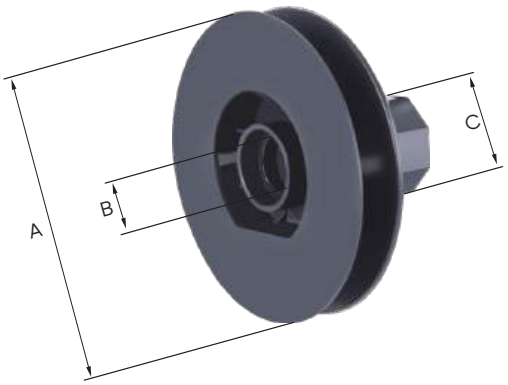

Product Descriptions / *Ürün Özellikleri*

Product Code *Ürün Kodu*	A	B	C	Package Contents *Paket İçeriği*
AKS.115.00.B40	115 mm	28 mm	37 mm	200 Pieces */ adet*
AKS.140.00.B40	140 mm	28 mm	37 mm	120 Pieces */ adet*

Accessories > Pulleys
Aksesuarlar > Kasnaklar

Pulleys for 60 mm Tube
60 mm Boru İçin

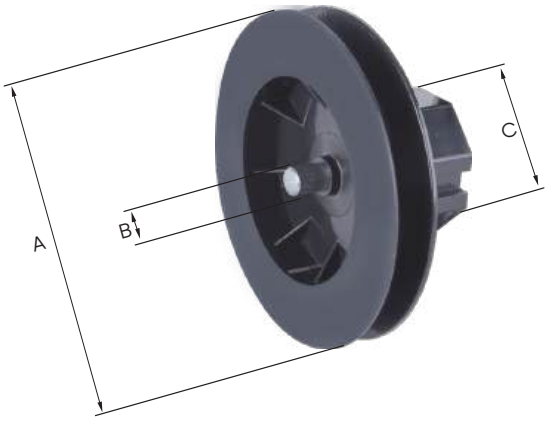

Product Descriptions / *Ürün Özellikleri*

Product Code *Ürün Kodu*	A	B	C	Package Contents *Paket İçeriği*
AKS.140.00.P60	140 mm	12 mm	57 mm	120 Pieces*/adet*

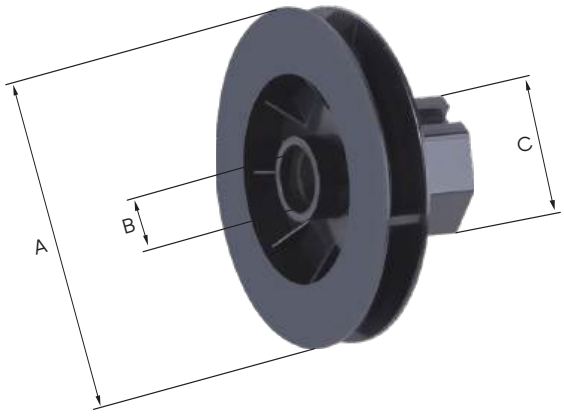

Product Descriptions / *Ürün Özellikleri*

Product Code *Ürün Kodu*	A	B	C	Package Contents *Paket İçeriği*
AKS.140.00.B60	140 mm	28 mm	57 mm	120 Pieces */ adet*

Accessories > Ball Bearings
Aksesuarlar > Rulmanlar

28 mm Ball Bearings for Tubes
28 mm Rulmanlar

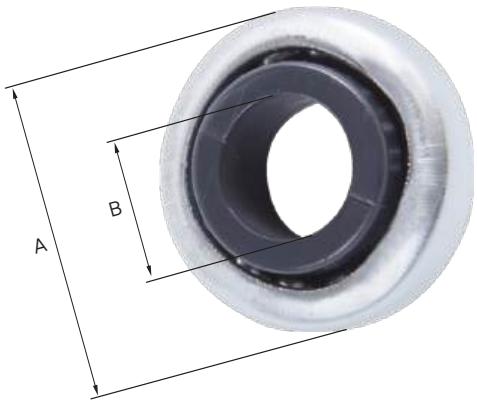

Product Descriptions / *Ürün Özellikleri*			
Product Code *Ürün Kodu*	A	B	Package Contents *Paket İçeriği*
AKS.028.00.P12	28 mm	12 mm	1000 Pieces/*adet*

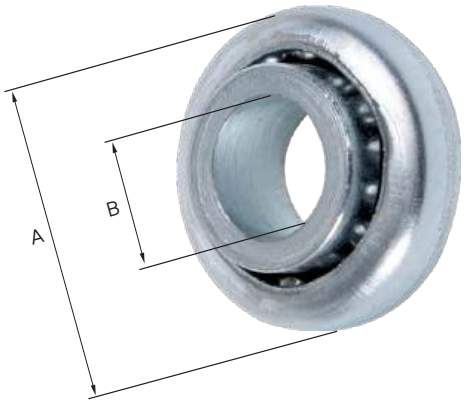

Product Descriptions / *Ürün Özellikleri*			
Product Code *Ürün Kodu*	A	B	Package Contents *Paket İçeriği*
AKS.028.00.S12	28 mm	12 mm	1000 Pieces/*adet*

Accessories > Ball Bearings
Aksesuarlar > Rulmanlar

42 mm & UCF Ball Bearings
42 mm & UCF Rulmanlar

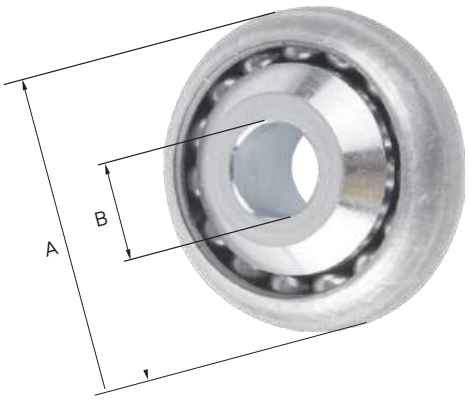

Product Descriptions / *Ürün Özellikleri*			
Product Code *Ürün Kodu*	A	B	Package Contents *Paket İçeriği*
AKS.042.00.S12	42 mm	12 mm	250 Pieces*/adet*

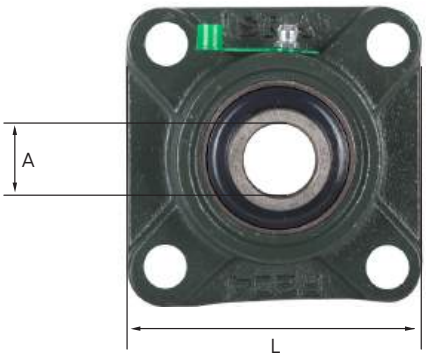

Product Descriptions / *Ürün Özellikleri*			
Ürün Kodu *Product Code*	L	A	Paket İçeriği *Package Contents*
AKS.102.00.P20	85 mm	20 mm	1 Pieces*/adet*
AKS.139.00.P30	108 mm	30 mm	1 Pieces*/adet*
AKS.159.00.P35	115 mm	35 mm	1 Pieces*/adet*

Accessories > Assembly Brackets
Aksesuarlar > Montaj Plaketleri

Brackets
Plaketler

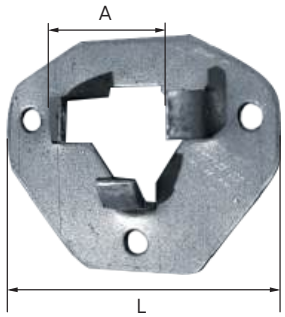

Product Descriptions / *Ürün Özellikleri*			
Product Code *Ürün Kodu*	L	A	Package Contents *Paket İçeriği*
AKS.042.00.028	60 mm	28 mm	500 Pieces/*adet*



Product Descriptions / *Ürün Özellikleri*			
Product Code *Ürün Kodu*	L	A	Package Contents *Paket İçeriği*
AKS.060.00.C42	70 mm	42 mm	400 Pieces/*adet*

Accessories > Assembly Brackets

Aksesuarlar > Montaj Plaketleri

Square Assembly Brackets

Kare Plaketler

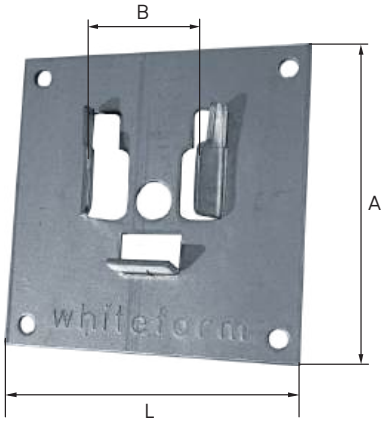

Product Descriptions / *Ürün Özellikleri*

Product Code *Ürün Kodu*	L	A	B	Package Contents *Paket İçeriği*
AKS.075.00.C42	75 mm	75 mm	42 mm	100 Pieces*/adet*
AKS.100.00.C42	100 mm	100 mm	42 mm	100 Pieces*/adet*

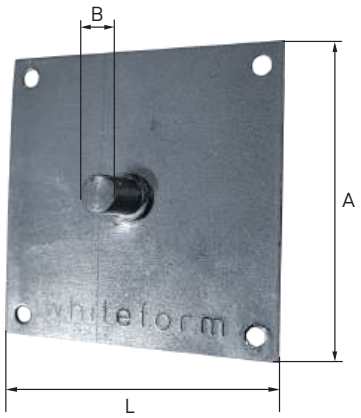

Product Descriptions / *Ürün Özellikleri*

Product Code *Ürün Kodu*	L	A	B	Package Contents *Paket İçeriği*
AKS.075.00.ROB	75 mm	75 mm	12 mm	100 Pieces*/adet*
AKS.100.00.ROB	100 mm	100 mm	12 mm	100 Pieces*/adet*

Accessories > Entry Guide

Aksesuarlar > *Dikmeli "U" Başları*

Mini - Midi

Mini - Midi

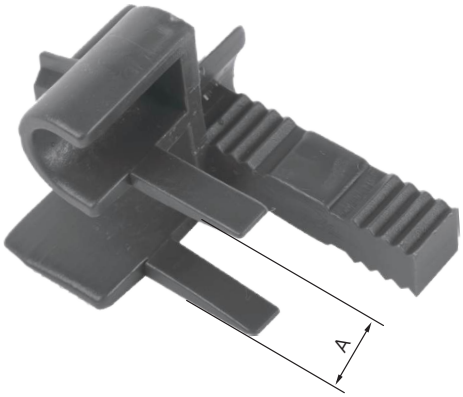

Product Descriptions / *Ürün Özellikleri*

	Renk Seçenekleri *Available Colors*	Product Code *Ürün Kodu*	A	Package Contents *Paket İçeriği*
	WHITE / Beyaz	AKS.010.01.MIN	10 mm	250 Set/*adet*
	BROWN / Kahverengi	AKS.010.03.MIN	10 mm	250 Set/*adet*
	METALLIC GREY / Metalik Gri	AKS.010.04.MIN	10 mm	250 Set/*adet*
	ANTHRACITE GREY / Antrasit Gri	AKS.010.45.MIN	10 mm	250 Set/*adet*

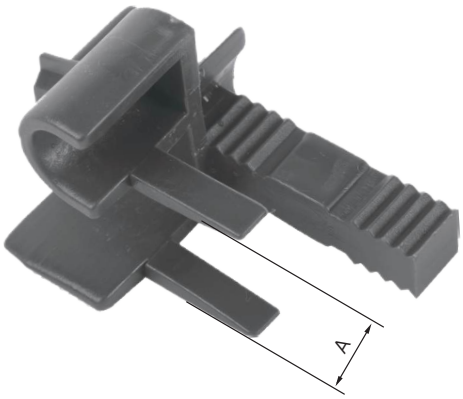

Product Descriptions / *Ürün Özellikleri*

	Renk Seçenekleri *Available Colors*	Product Code *Ürün Kodu*	A	Package Contents *Paket İçeriği*
	WHITE / Beyaz	AKS.015.01.MID	15 mm	250 Set/*adet*
	BROWN / Kahverengi	AKS.015.03.MID	15 mm	250 Set/*adet*
	METALLIC GREY / Metalik Gri	AKS.015.04.MID	15 mm	250 Set/*adet*
	ANTHRACITE GREY / Antrasit Gri	AKS.015.45.MID	15 mm	250 Set/*adet*

Accessories > Entry Guide

Aksesuarlar > Dikmeli "U" Başları

Maxi
Maxi

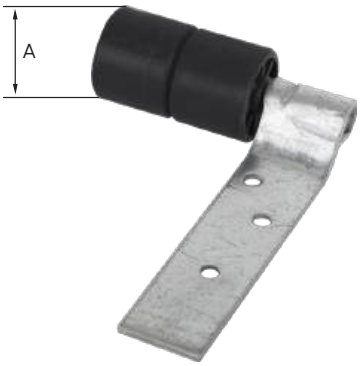

Product Descriptions / *Ürün Özellikleri*		
Product Code *Ürün Kodu*	A	Package Contents *Paket İçeriği*
AKS.000.00.ROL	29 mm	1 Set/*adet*

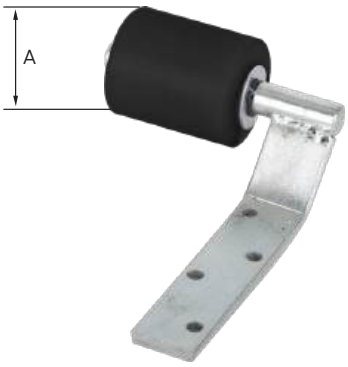

Product Descriptions / *Ürün Özellikleri*		
Product Code *Ürün Kodu*	A	Package Contents *Paket İçeriği*
AKS.000.01.ROL	42 mm	1 Set/*adet*

Accessories > Security Springs

Aksesuarlar > Askılar

Security Springs for 130 mm

130 mm Çelik Askı

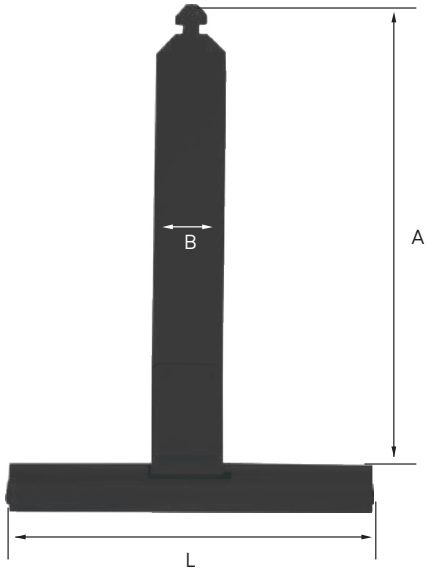

Product Descriptions / *Ürün Özellikleri*				
Product Code *Ürün Kodu*	L	A	B	Package Contents *Paket İçeriği*
AKS.130.00.VDL	100 mm	130 mm	200 mm	250 Pieces*/adet*

*It is used with 34-39-45-55 mm slats. / *39-45-55 mm lamellerde kullanılır.*

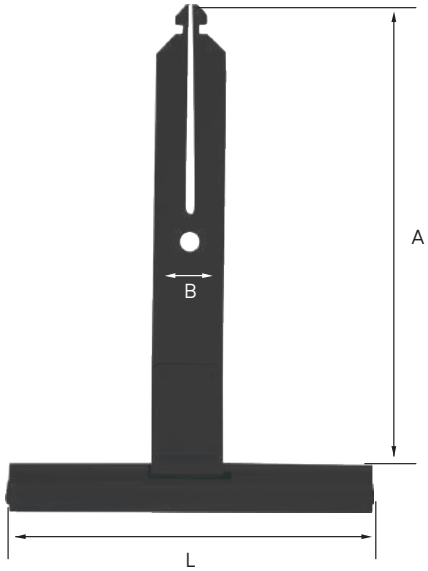

Product Descriptions / *Ürün Özellikleri*				
Product Code *Ürün Kodu*	L	A	B	Package Contents *Paket İçeriği*
AKS.130.00.YRK	100 mm	130 mm	200 mm	250 Pieces*/adet*

*It is used with 34-39-45-55 mm slats. / *39-45-55 mm lamellerde kullanılır.*

Accessories > Security Springs
Aksesuarlar > Askılar

Security Springs for 150 mm
150 mm Çelik Askı

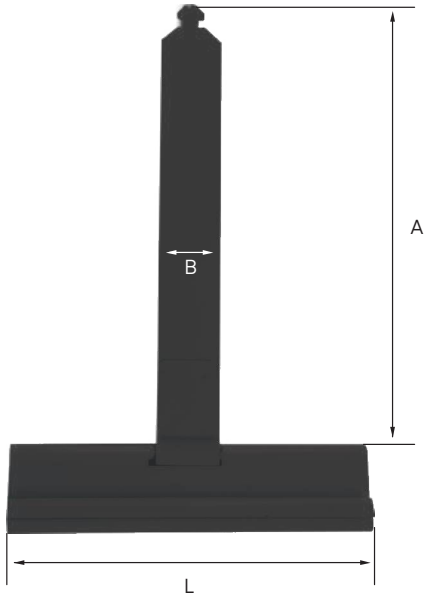

Product Descriptions / *Ürün Özellikleri*				
Product Code *Ürün Kodu*	L	A	B	Package Contents *Paket İçeriği*
AKS.150.00.VDL	110 mm	150 mm	200 mm	150 Pieces*/adet*

*It is used with 62-77 mm slats. / *34-62-77 mm lamellerde kullanılır.*

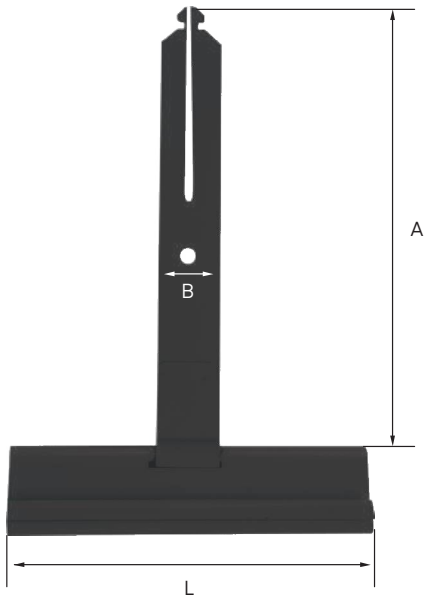

Product Descriptions / *Ürün Özellikleri*				
Product Code *Ürün Kodu*	L	A	B	Package Contents *Paket İçeriği*
AKS.150.00.YRK	110 mm	150 mm	200 mm	150 Pieces*/adet*

*34-62-77 mm lamellerde kullanılır. / *34-62-77 mm lamellerde kullanılır.*

Accessories > Security Springs

Aksesuarlar > Askılar

Security Locks

Sert Askı - Askı Kilit



Product Descriptions / *Ürün Özellikleri*			
Product Code *Ürün Kodu*	L	A	Package Contents *Paket İçeriği*
AKS.FP.00.STA	150 mm	125 mm	50 Pieces/*adet*

* It is used with 34-39-45-55 mm slats.
39-45-55 mm lamellerde kullanılır.



Product Descriptions / *Ürün Özellikleri*			
Product Code *Ürün Kodu*	L	A	Package Contents *Paket İçeriği*
AKS.002.00.STA	100 mm	60 mm	1 Pieces/*adet*
AKS.003.00.STA	100 mm	70 mm	1 Pieces/*adet*

* It is used with 34-62-77 mm slats.
34-62-77 mm lamellerde kullanılır.

Accessories > Locks

Aksesuarlar > Kilitler

Bolt Lock for End Slats

Alt Parça Sürgülü Kilit

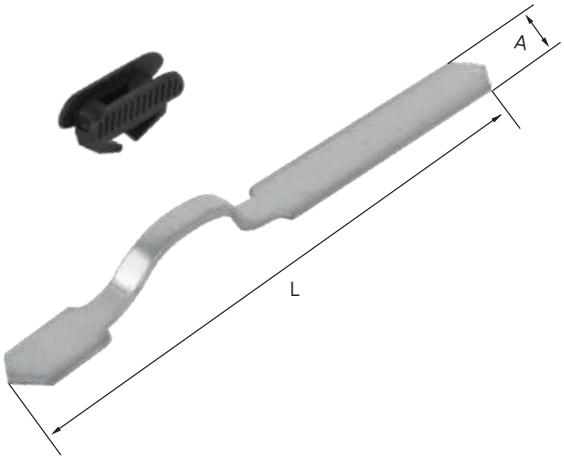

Product Descriptions / *Ürün Özellikleri*			
Product Code *Ürün Kodu*	L	A	Package Contents *Paket İçeriği*
AKS.000.00.BLT	160 mm	11 mm	50 Pieces/*adet*

*It is used with locked end slats.

**Kilitli alt parçalarda kullanılır.*

Accessories > Rings for Tubes

Aksesuarlar > Boru Bilezikleri

For 40 - 60 - 70 mm Tubes

40 - 60 - 70 mm Borular İçin



Product Descriptions / *Ürün Özellikleri*			
Product Code *Ürün Kodu*	A	B	Package Contents *Paket İçeriği*
AKS.040.00.055	55 mm	40 mm	400 Pieces/*adet*

*It is used for 40 mm tubes. / *40 mm borular için kullanılır.*



Product Descriptions / *Ürün Özellikleri*			
Product Code *Ürün Kodu*	A	B	Package Contents *Paket İçeriği*
AKS.060.00.080	80 mm	60 mm	150 Pieces/*adet*

*It is used for 60 mm tubes. / *60 mm borular için kullanılır.*

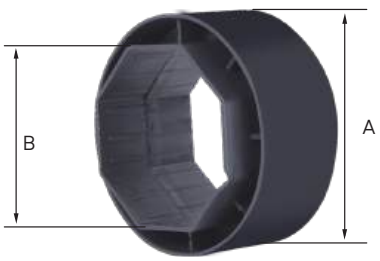

Product Descriptions / *Ürün Özellikleri*			
Product Code *Ürün Kodu*	A	B	Package Contents *Paket İçeriği*
AKS.070.00.101	101 mm	70 mm	150 Pieces/*adet*

*It is used for 70 mm tubes. / *70 mm borular için kullanılır.*

Accessories > Automatic Straps
Aksesuarlar > *Otomatik Makaralar*

Straps
Makaralar

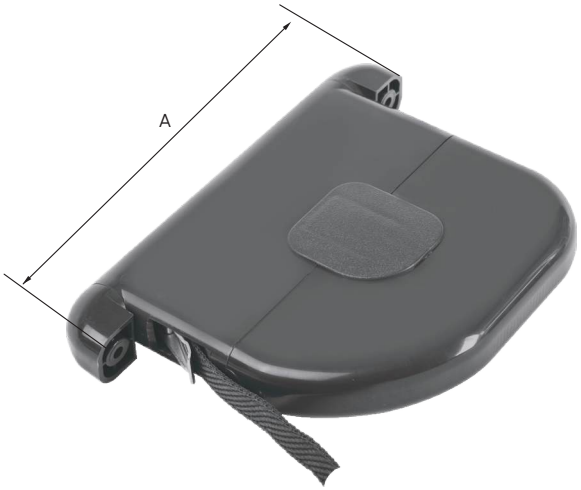

Product Descriptions / *Ürün Özellikleri*

Renk Seçenekleri *Available Colors*	Product Code *Ürün Kodu*	A	Package Contents *Paket İçeriği*
WHITE / Beyaz	AKS.150.01.OUT	150 mm	25 Pieces/*adet*
BROWN / Kahverengi	AKS.150.03.OUT	150 mm	25 Pieces/*adet*
METALLIC GREY / Metalik Gri	AKS.150.04.OUT	150 mm	25 Pieces/*adet*
ANTHRACITE GREY / Antrasit Gri	AKS.150.45.OUT	150 mm	25 Pieces/*adet*

Accessories > Gasgets

Aksesuarlar > Contalar

Gasgets for End Slats

Alt Parça Contaları

Product Descriptions / *Ürün Özellikleri*				
Renk Seçenekleri *Available Colors*	Product Code *Ürün Kodu*	L	A	Package Contents *Paket İçeriği*
SİYAH / Black	ALF.000.00.00	4 mm	7 mm	200 m

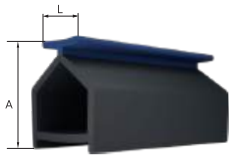

*It is used for EAP.34.S - EAP.39.S - EAP.39K end slats. / *EAP.34.S - EAP.39.S - EAP.39K alt parçaları için kullanılır.*

Product Descriptions / *Ürün Özellikleri*				
Renk Seçenekleri *Available Colors*	Product Code *Ürün Kodu*	L	A	Package Contents *Paket İçeriği*
SİYAH / Black	ALF.000.02.002	6 mm	10 mm	200 m

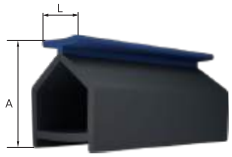

*It is used for EAP.50.S end slats. / *EAP.50.S alt parçası için kullanılır.*

Product Descriptions / *Ürün Özellikleri*				
Renk Seçenekleri *Available Colors*	Product Code *Ürün Kodu*	L	A	Package Contents *Paket İçeriği*
SİYAH / Black	ALF.000.01.001	12.4 mm	16.5 mm	50 m
GRİ / Silver	ALF.000.00.001	12.4 mm	16.5 mm	50 m



*It is used for EAP.77.S end slats. / *EAP.77.S alt parçası için kullanılır.*

Product Descriptions / *Ürün Özellikleri*				
Renk Seçenekleri *Available Colors*	Product Code *Ürün Kodu*	L	A	Package Contents *Paket İçeriği*
SİYAH / Black	ALF.000.01.002	13.3 mm	20 mm	50 m
GRİ / Silver	ALF.000.00.002	13.3 mm	20 mm	50 m



*It is used for EAP.100.S end slats. / *EAP.100.S alt parçası için kullanılır.*

Product Descriptions / *Ürün Özellikleri*		
Renk Seçenekleri *Available Colors*	Product Code *Ürün Kodu*	Package Contents *Paket İçeriği*
SİYAH / Black	AKS.CNT.00.ND	50 m



*It is used for EAP.100.S end slats. / *GYR.100.ND yan ray için kullanılır.*

Accessories > Insert Brushes

Aksesuarlar > Kıl Fitiller

Inser Brushes for End Slats, Guide and Middle Channels

Alt Parça - Yan ve Orta Ray Fitilleri



Product Descriptions / *Ürün Özellikleri*

	Product Code *Ürün Kodu*	A	B	Package Contents *Paket İçeriği*
	AKS.060.51.INS	5,1 mm	6,0 mm	500 m
	AKS.055.67.INS	6,7 mm	5,5 mm	400 m
	AKS.065.67.INS	6,7 mm	6,5 mm	300 m
	AKS.080.67.INS	6,7 mm	8,0 mm	300 m
	AKS.100.67.INS	6,7 mm	10,0 mm	300 m

Accessories > Hand Cranks
Aksesuarlar > *Redüktör Kolları*

Hand Cranks
Redüktör Çevirme Kolları

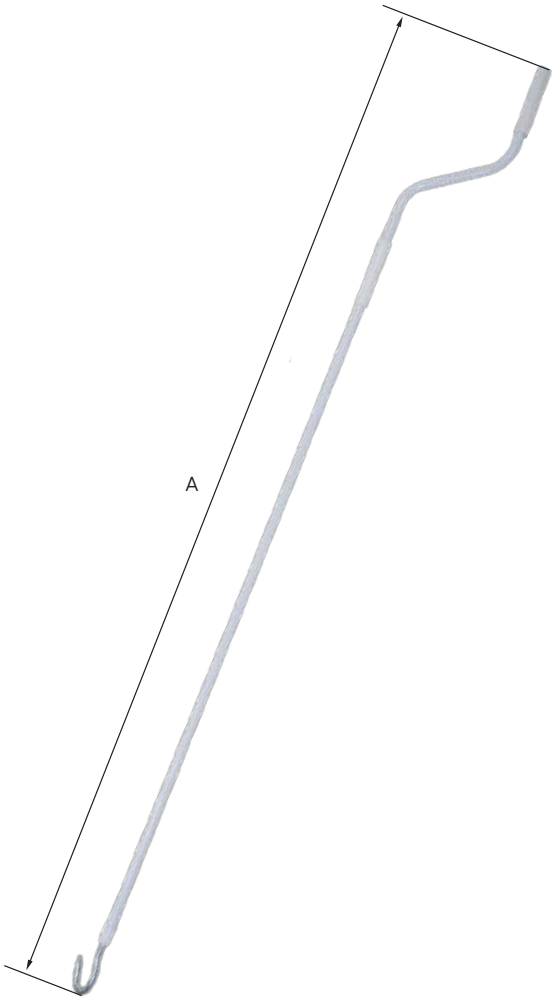

Product Descriptions / *Ürün Özellikleri*

Product Code *Ürün Kodu*	A	Package Contents *Paket İçeriği*
AKS.150.00.HCH	1500 mm	25 Pieces/*adet*
AKS.200.00.HCH	2000 mm	25 Pieces/*adet*

Accessories > Hand Cranks
Aksesuarlar > *Redüktör Kolları*

Joints
Redüktör Ara Kolları

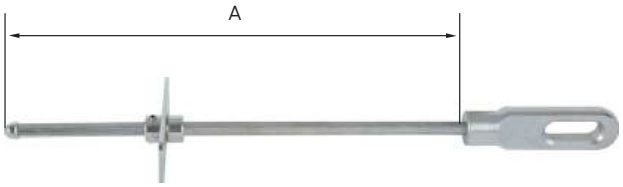

Product Descriptions / *Ürün Özellikleri*		
Product Code *Ürün Kodu*	A	Package Contents *Paket İçeriği*
AKS.AES.00.SBT	240 mm	1 Pieces*/adet*



Product Descriptions / *Ürün Özellikleri*		
Product Code *Ürün Kodu*	A	Package Contents *Paket İçeriği*
AKS.AES.00.J90	290 mm	1 Pieces*/adet*

Accessories > Auxiliary Products
Aksesuarlar > *Yardımcı Ürünler*

Stopper / Straps Guide
Stoper / Kordon Yüzüğü

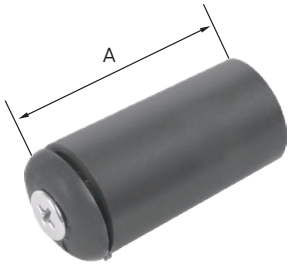

Product Descriptions / *Ürün Özellikleri*

	Renk Seçenekleri *Available Colors*	Product Code *Ürün Kodu*	A	Package Contents *Paket İçeriği*
	WHITE / Beyaz	AKS.040.01.25	40 mm	500 Pieces/*adet*
	BROWN / Kahverengi	AKS.040.03.25	40 mm	500 Pieces/*adet*
	METALLIC GREY / Metalik Gri	AKS.040.04.25	40 mm	500 Pieces/*adet*
	MINK / Vizon	AKS.040.27.25	40 mm	500 Pieces/*adet*
	ANTHRACITE GREY / Antrasit Gri	AKS.040.45.25	40 mm	500 Pieces/*adet*

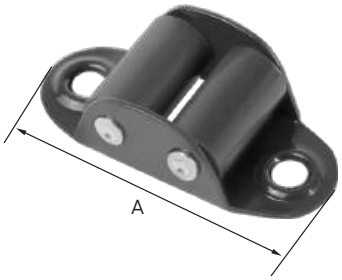

Product Descriptions / *Ürün Özellikleri*

	Renk Seçenekleri *Available Colors*	Product Code *Ürün Kodu*	A	Package Contents *Paket İçeriği*
	WHITE / Beyaz	AKS.KOR.01.MAK	50 mm	100 Pieces/*adet*
	BROWN / Kahverengi	AKS.KOR.03.MAK	50 mm	100 Pieces/*adet*
	METALLIC GREY / Metalik Gri	AKS.KOR.04.MAK	50 mm	100 Pieces/*adet*
	ANTHRACITE GREY / Antrasit Gri	AKS.KOR.45.MAK	50 mm	100 Pieces/*adet*

Accessories > Auxiliary Products
Aksesuarlar > *Yardımcı Ürünler*

Polycarbon Line-Glass
Polikarbon Şeritcam

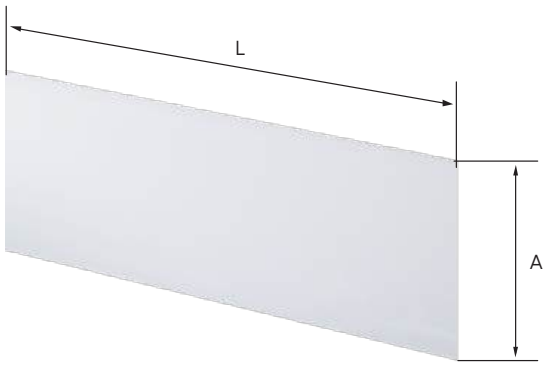

Product Descriptions / *Ürün Özellikleri*

Product Code *Ürün Kodu*	L	A	Package Contents *Paket İçeriği*	Kullanım Yeri *Usage Area*
AKS.WIN.55.GLA	2000 mm	33 mm	1 Pieces/*adet*	55 Perforated
AKS.WIN.62.GLA	2000 mm	35 mm	1 Pieces/*adet*	62 Perforated
AKS.WIN.77.GLA	2000 mm	46 mm	1 Pieces/*adet*	77 Perforated

Aksesuarlar > PVC Caps

Aksesuarlar > Tapalar

PVC Caps For Polyurethane Slats

Poliüretan Dolgulu Lamel Tapaları

Product Descriptions / *Ürün Özellikleri*	
Product Code *Ürün Kodu*	Package Contents *Paket İçeriği*
TPA.39N.SY	5000 Pieces/*adet*



Product Descriptions / *Ürün Özellikleri*	
Product Code *Ürün Kodu*	Package Contents *Paket İçeriği*
TPA.45N.SY	4000 Pieces/*adet*



Product Descriptions / *Ürün Özellikleri*	
Product Code *Ürün Kodu*	Package Contents *Paket İçeriği*
TPA.55E.SY	2000 Pieces/*adet*



Product Descriptions / *Ürün Özellikleri*	
Product Code *Ürün Kodu*	Package Contents *Paket İçeriği*
TPA.77N.SY	500 Pieces/*adet*



Product Descriptions / *Ürün Özellikleri*	
Product Code *Ürün Kodu*	Package Contents *Paket İçeriği*
TPA.95N.SY	250 Pieces/*adet*



Aksesuarlar > PVC Caps

Aksesuarlar > Tapalar

PVC Caps for Extruded Slats

Alüminyum Ekstrüzyon Lamel Tapaları

Product Descriptions / *Ürün Özellikleri*	
Product Code *Ürün Kodu*	Package Contents *Paket İçeriği*
TPA.34.EXT	500 Pieces/*adet*



Product Descriptions / *Ürün Özellikleri*	
Product Code *Ürün Kodu*	Package Contents *Paket İçeriği*
TPA.45.EXT	500 Pieces/*adet*



Product Descriptions / *Ürün Özellikleri*	
Product Code *Ürün Kodu*	Package Contents *Paket İçeriği*
TPA.55.EXT	500 Pieces/*adet*



Product Descriptions / *Ürün Özellikleri*	
Product Code *Ürün Kodu*	Package Contents *Paket İçeriği*
TPA.55G.EXT	500 Pieces/*adet*



Product Descriptions / *Ürün Özellikleri*	
Product Code *Ürün Kodu*	Package Contents *Paket İçeriği*
TPA.62.EXT	500 Pieces/*adet*



Product Descriptions / *Ürün Özellikleri*	
Product Code *Ürün Kodu*	Package Contents *Paket İçeriği*
TPA.62G.EXT	500 Pieces/*adet*



Product Descriptions / *Ürün Özellikleri*	
Product Code *Ürün Kodu*	Package Contents *Paket İçeriği*
TPA.77.EXT	500 Pieces/*adet*



Product Descriptions / *Ürün Özellikleri*	
Product Code *Ürün Kodu*	Package Contents *Paket İçeriği*
TPA.77G.EXT	500 Pieces/*adet*



WinDoor

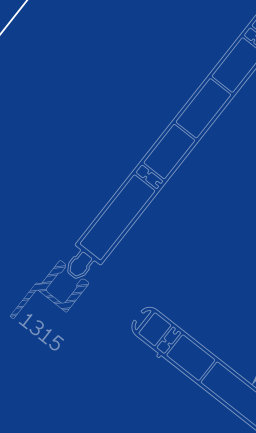

WinDoor

Technical Information

Teknik Bilgiler

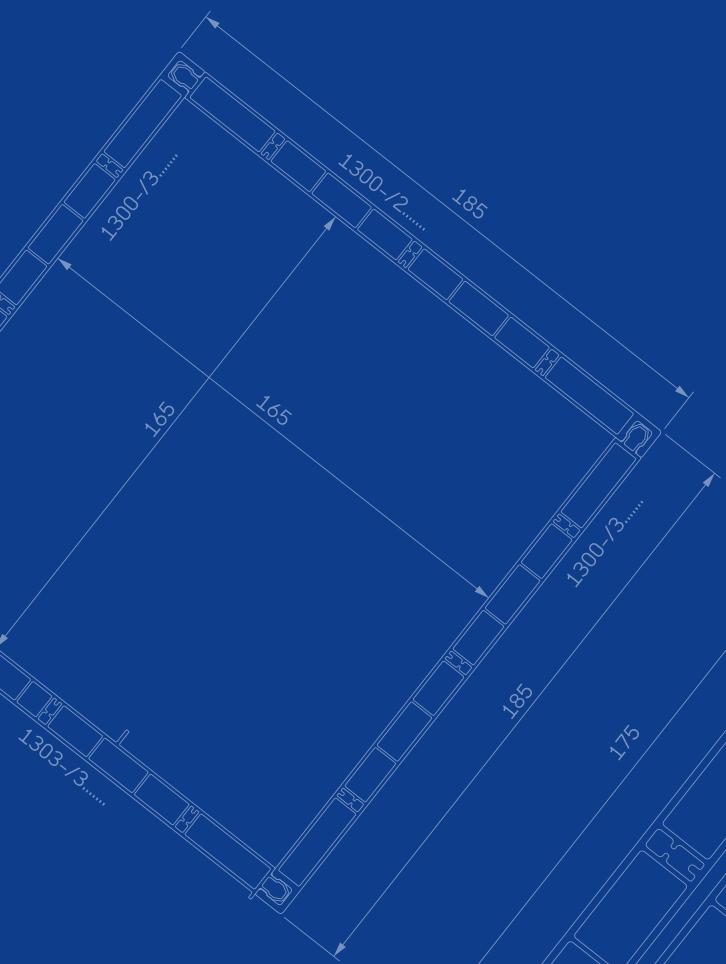

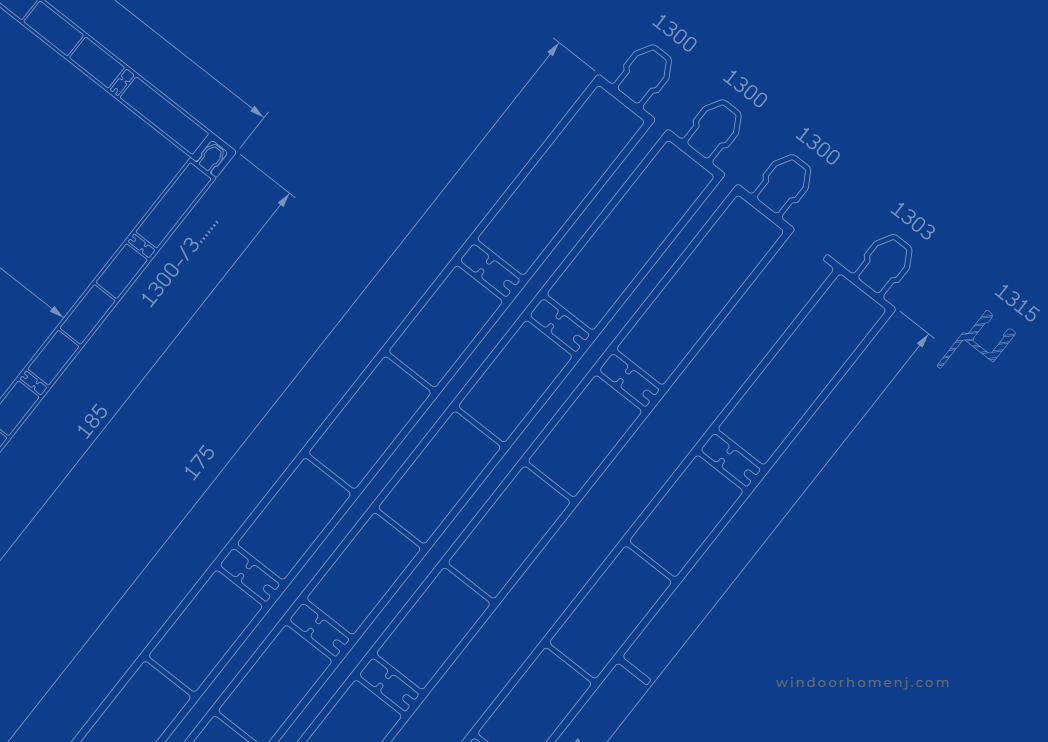

TEKNİK BİLGİLER
TECHNICAL INFO

windoorhomenj.com

Monoblock PVC Profiles

Monoblok PVC Profilleri

Monoblock PVC Boxes and Guide Channels

Monoblok PVC Kutular ve Yan Raylar

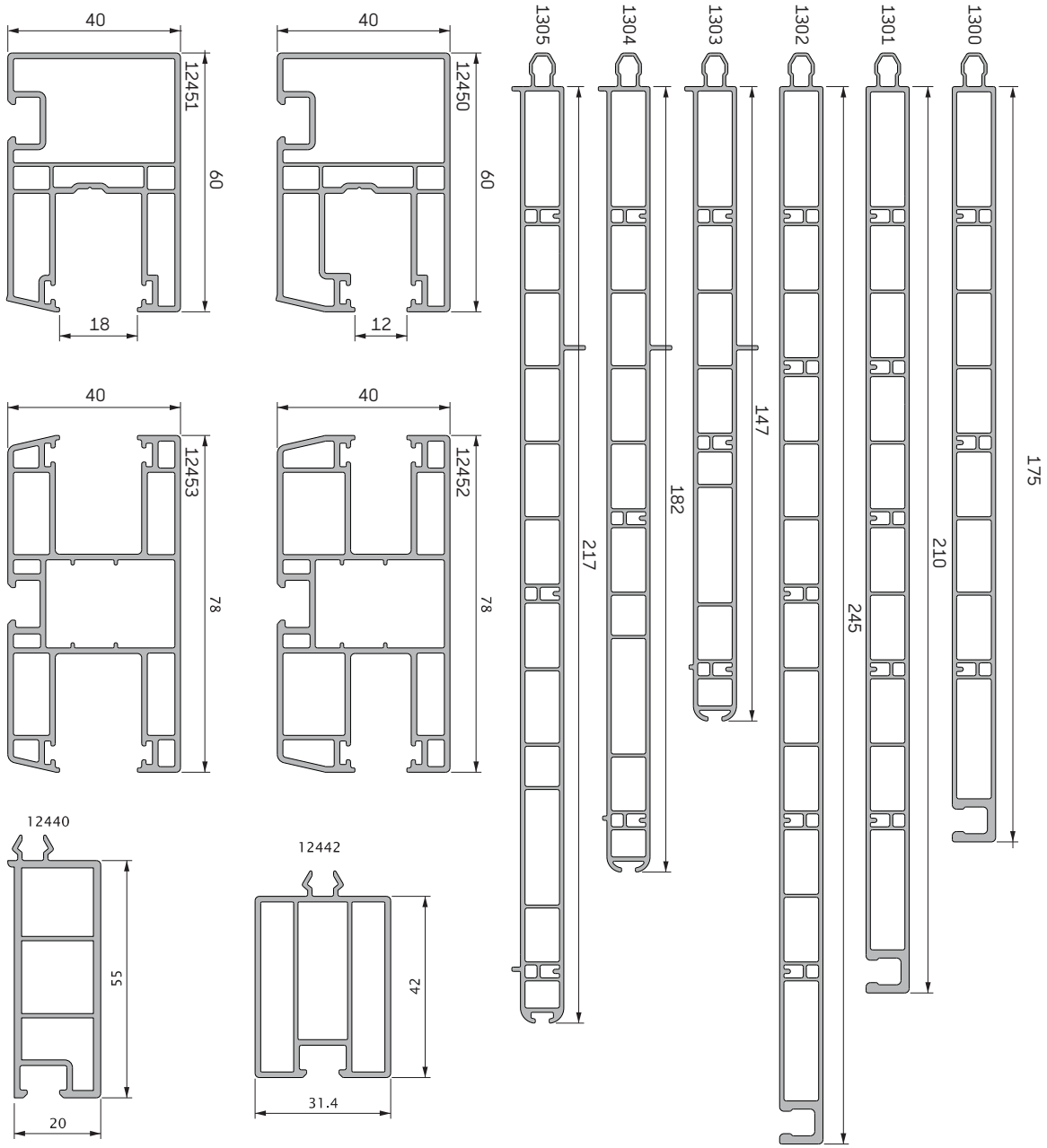

Monoblock PVC Profiles
Monoblok PVC Profilleri

185 x 185 Monoblock PVC Box
185 x 185 Monoblok PVC Kutu

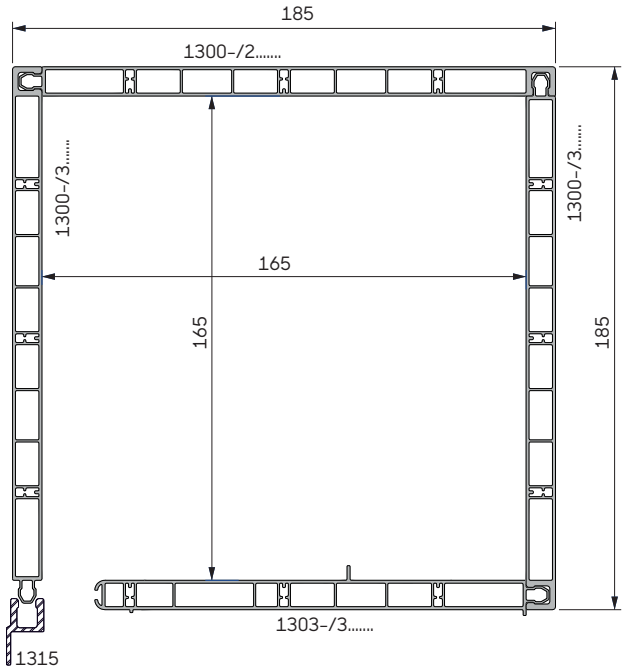

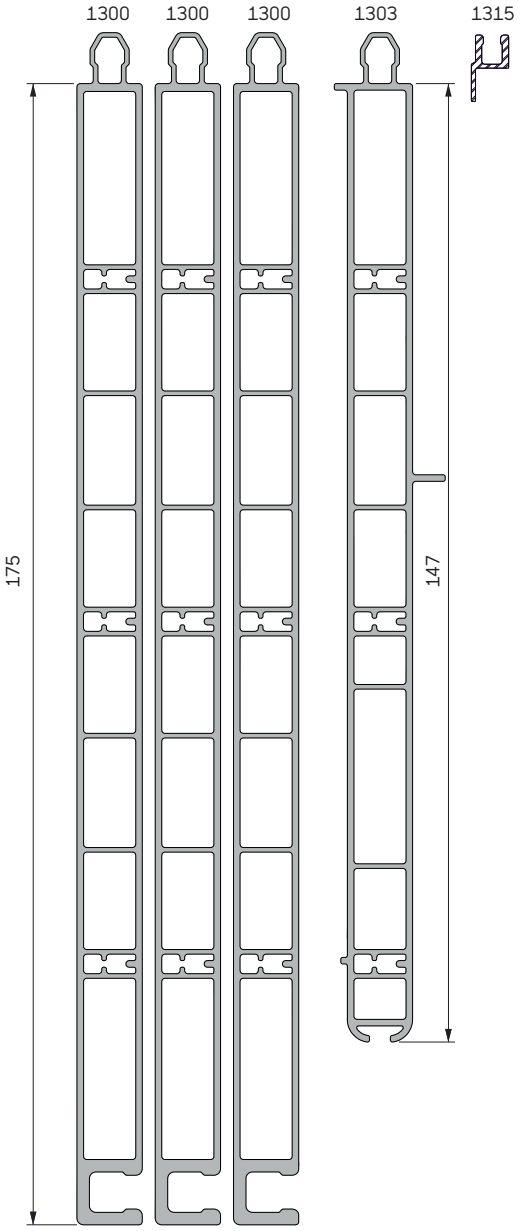

Renk Seçenekleri *Available Colors*	
WHITE / *Beyaz*	3
GOLDEN OAK / *Altın Meşe*	110
HAZELNUT / *FINDIK*	154
ANTHRACITE GREY / *Antrasit Gri*	072
VENGE / *Venge*	430
MINK / *Vizon*	454
DARK OAK / *Koyu Meşe*	025
WINCHESTER / *Winchester*	413
ANTIQUE OAK / *Antik Meş*	143
IVORY / *Krem*	096
ASH BLACK / *Kül Siyahı*	921
DARK BEIGE / *Koyu Bej*	911
SILVER / *Gümüş*	925

Monoblock PVC Profiles
Monoblok PVC Profilleri

220 x 220 Monoblock PVC Box
220 x 220 Monoblok PVC Kutu

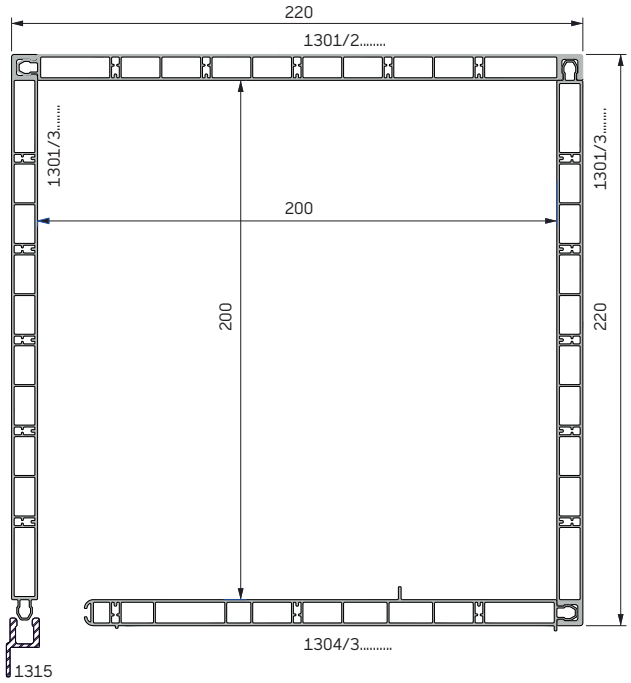

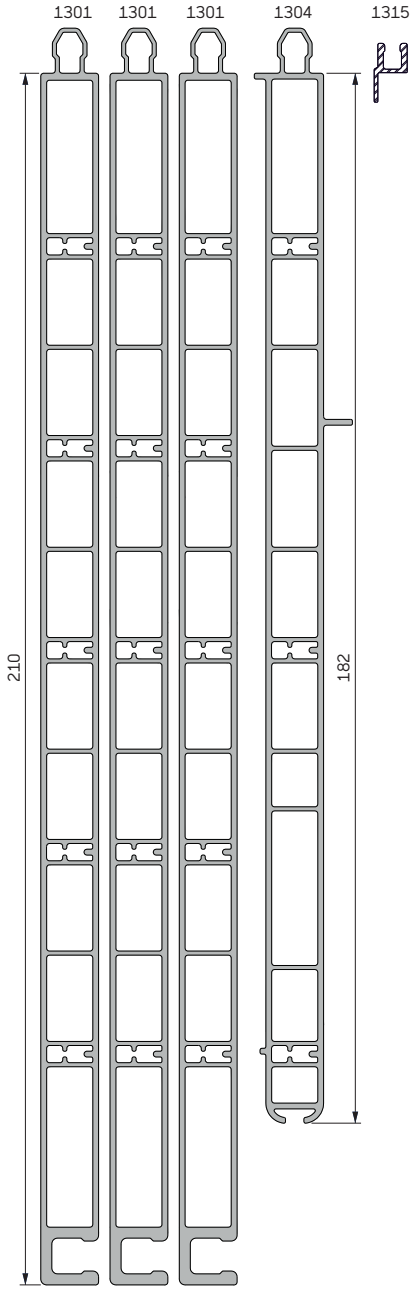

Renk Seçenekleri *Available Colors*	
WHITE / *Beyaz*	3
GOLDEN OAK / *Altın Meşe*	110
HAZELNUT / *FINDIK*	154
ANTHRACITE GREY / *Antrasit Gri*	072
VENGE / *Venge*	430
MINK / *Vizon*	454
DARK OAK / *Koyu Meşe*	025
WINCHESTER / *Winchester*	413
ANTIQUE OAK / *Antik Meş*	143
IVORY / *Krem*	096
ASH BLACK / *Kül Siyahı*	921
DARK BEIGE / *Koyu Bej*	911
SILVER / *Gümüş*	925

Monoblock PVC Profiles
Monoblok PVC Profilleri

185 x 220 Monoblock PVC Box
185 x 220 Monoblok PVC Kutu

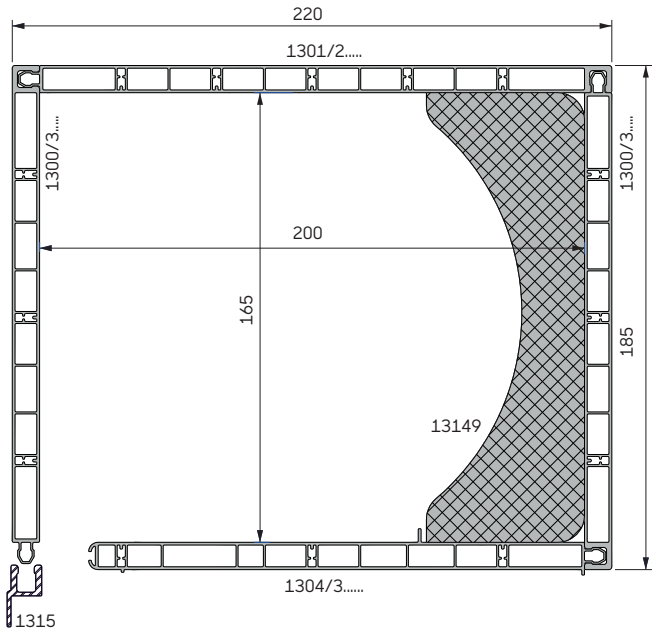

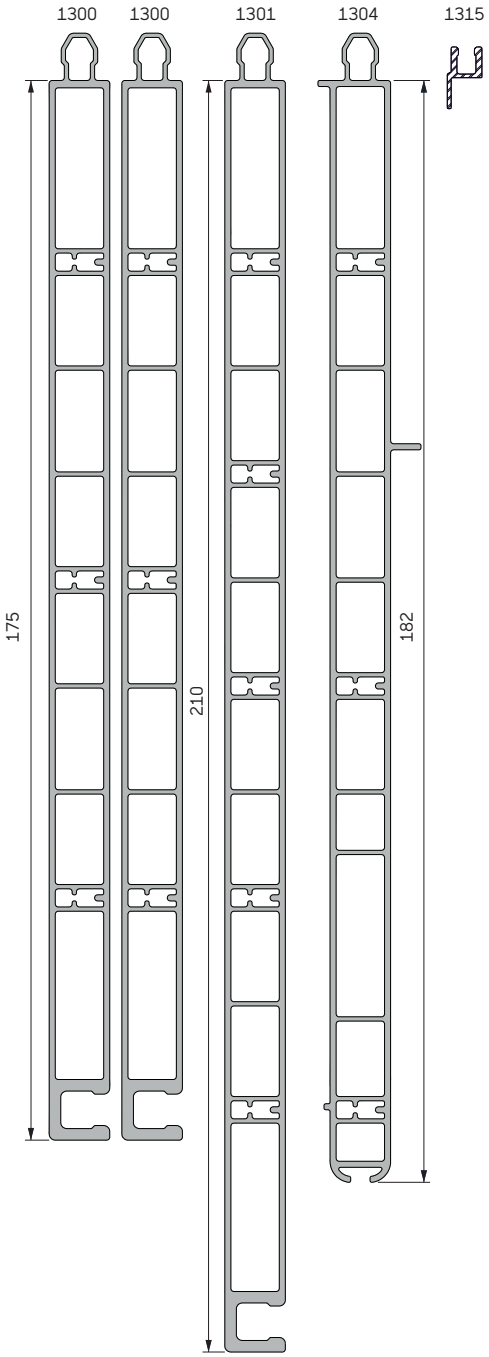

*İsteğe bağlı olarak strafor verilir. / *Styrofoam will give by request.*

Renk Seçenekleri *Available Colors*	
WHITE / *Beyaz*	3
GOLDEN OAK / *Altın Meşe*	110
HAZELNUT / *FINDIK*	154
ANTHRACITE GREY / *Antrasit Gri*	072
VENGE / *Venge*	430
MINK / *Vizon*	454
DARK OAK / *Koyu Meşe*	025
WINCHESTER / *Winchester*	413
ANTIQUE OAK / *Antik Meş*	143
IVORY / *Krem*	096
ASH BLACK / *Kül Siyahı*	921
DARK BEIGE / *Koyu Bej*	911
SILVER / *Gümüş*	925

Monoblock PVC Profiles
Monoblok PVC Profilleri

220 x 255 Monoblock PVC Box
220 x 255 Monoblok PVC Kutu

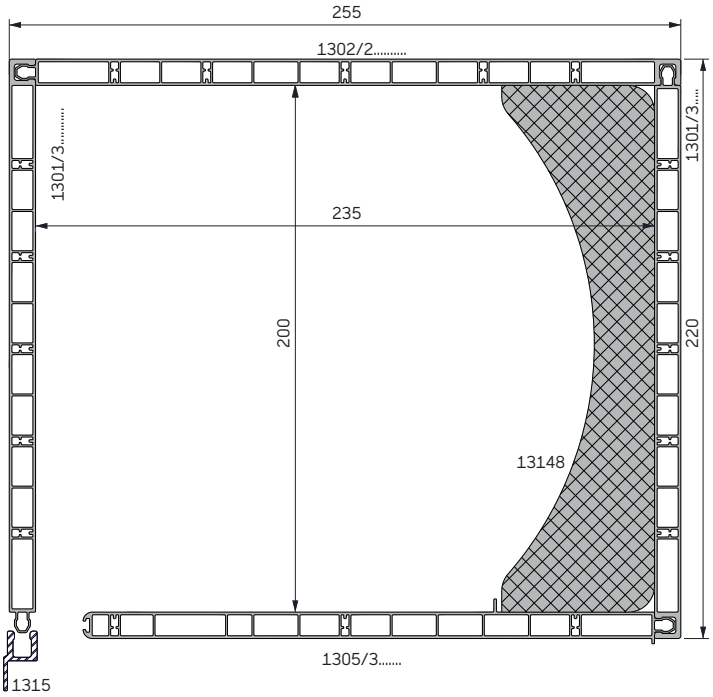

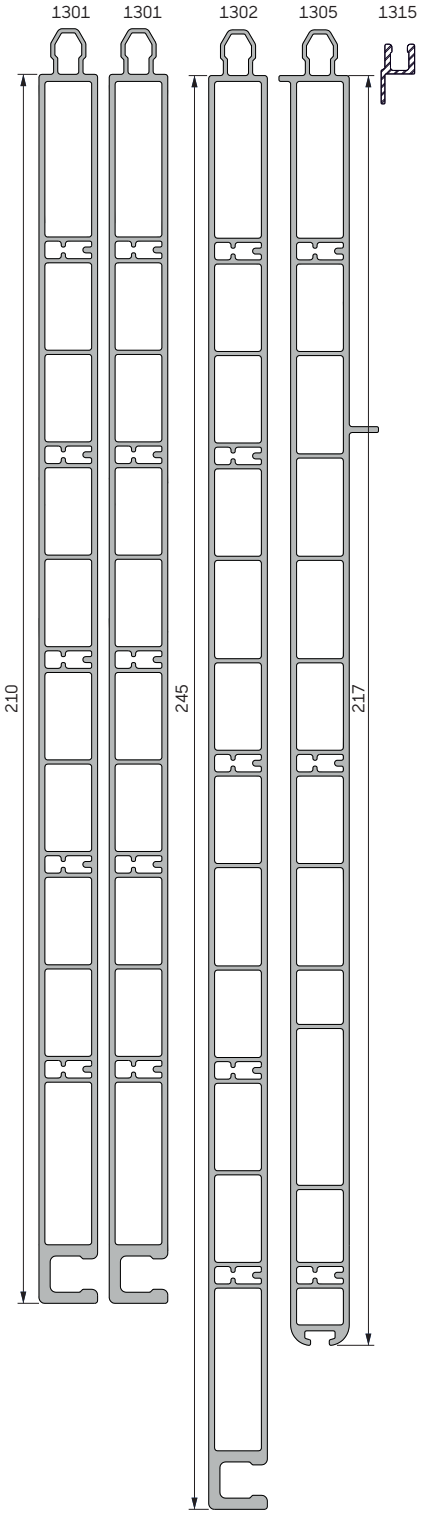

*İsteğe bağlı olarak strafor verilir. / *Styrofoam will give by request.*

Renk Seçenekleri *Available Colors*	
WHITE / *Beyaz*	3
GOLDEN OAK / *Altın Meşe*	110
HAZELNUT / *FINDIK*	154
ANTHRACITE GREY / *Antrasit Gri*	072
VENGE / *Venge*	430
MINK / *Vizon*	454
DARK OAK / *Koyu Meşe*	025
WINCHESTER / *Winchester*	413
ANTIQUE OAK / *Antik Meş*	143
IVORY / *Krem*	096
ASH BLACK / *Kül Siyahı*	921
DARK BEIGE / *Koyu Bej*	911
SILVER / *Gümüş*	925

Monoblock PVC Profiles
Monoblok PVC Profilleri

255 x 255 Monoblock PVC Box
255 x 255 Monoblok PVC Kutu

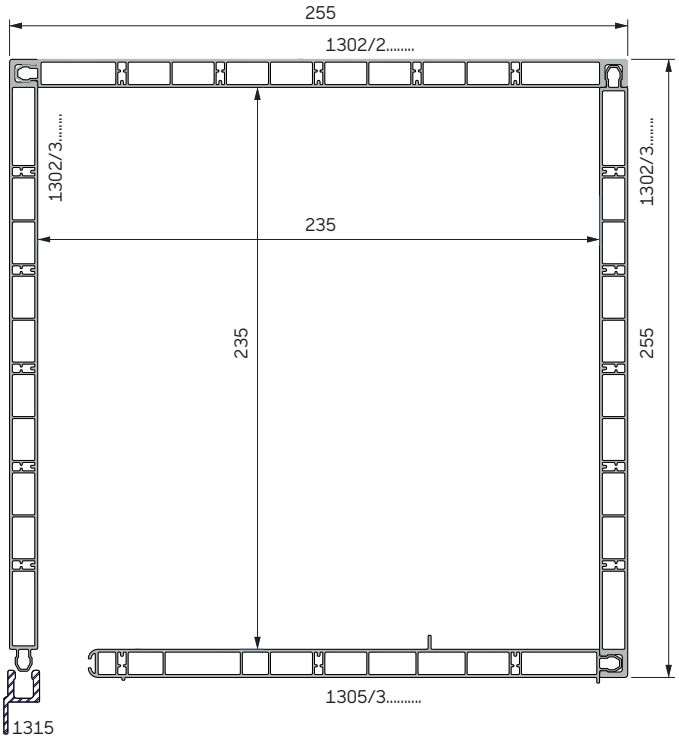

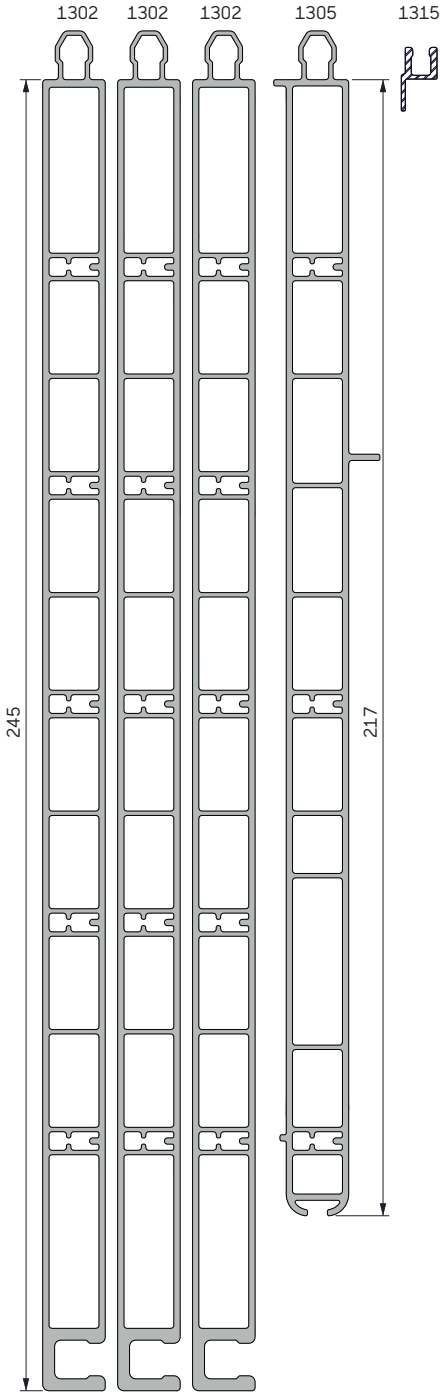

Renk Seçenekleri *Available Colors*	
WHITE / *Beyaz*	3
GOLDEN OAK / *Altın Meşe*	110
HAZELNUT / *FINDIK*	154
ANTHRACITE GREY / *Antrasit Gri*	072
VENGE / *Venge*	430
MINK / *Vizon*	454
DARK OAK / *Koyu Meşe*	025
WINCHESTER / *Winchester*	413
ANTIQUE OAK / *Antik Meş*	143
IVORY / *Krem*	096
ASH BLACK / *Kül Siyahı*	921
DARK BEIGE / *Koyu Bej*	911
SILVER / *Gümüş*	925

Monoblock PVC Profiles

Monoblok PVC Profilleri

Monoblok PVC Side and Middle Kits

Monoblok PVC Yan ve Orta Kitler

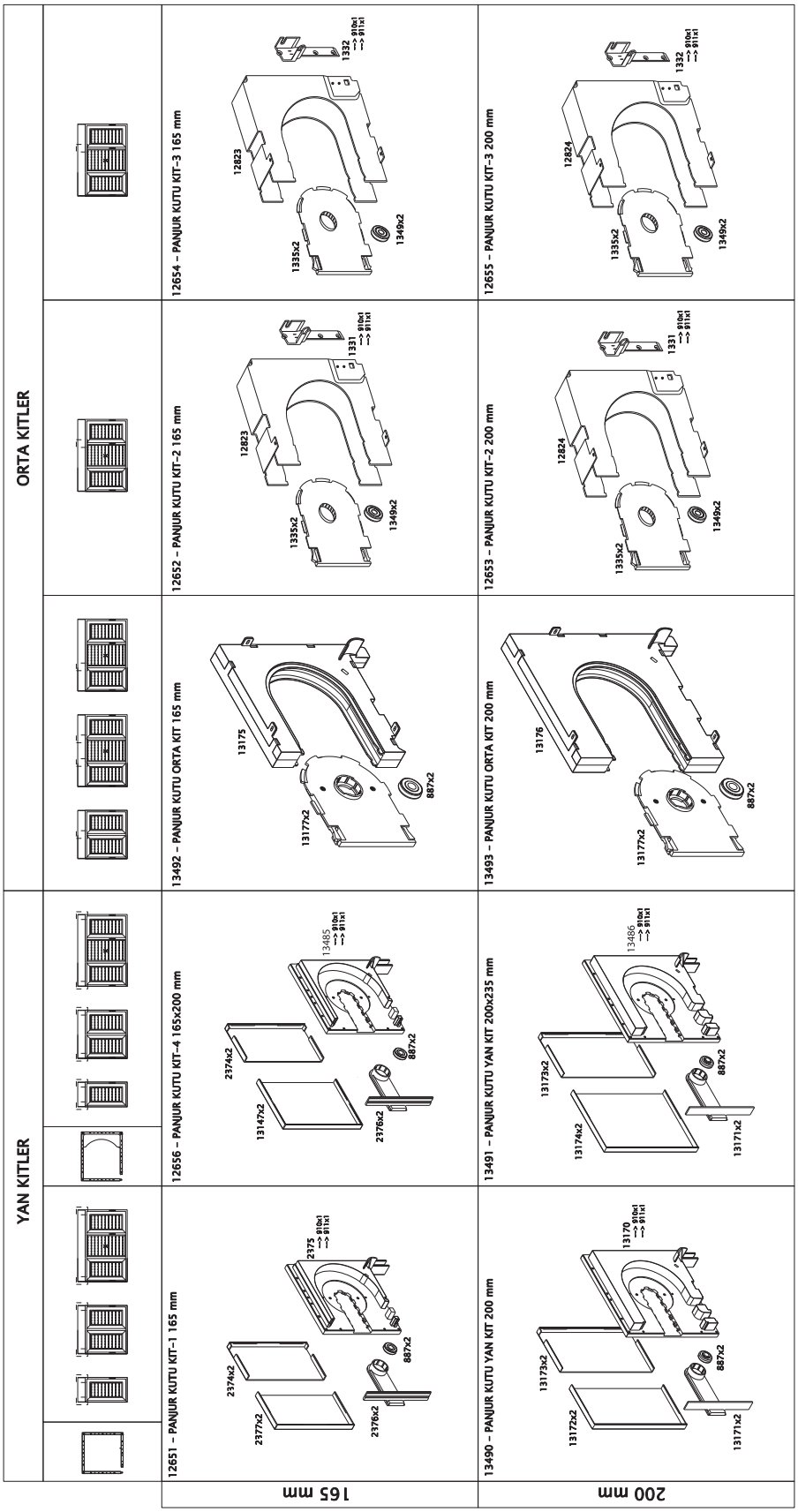

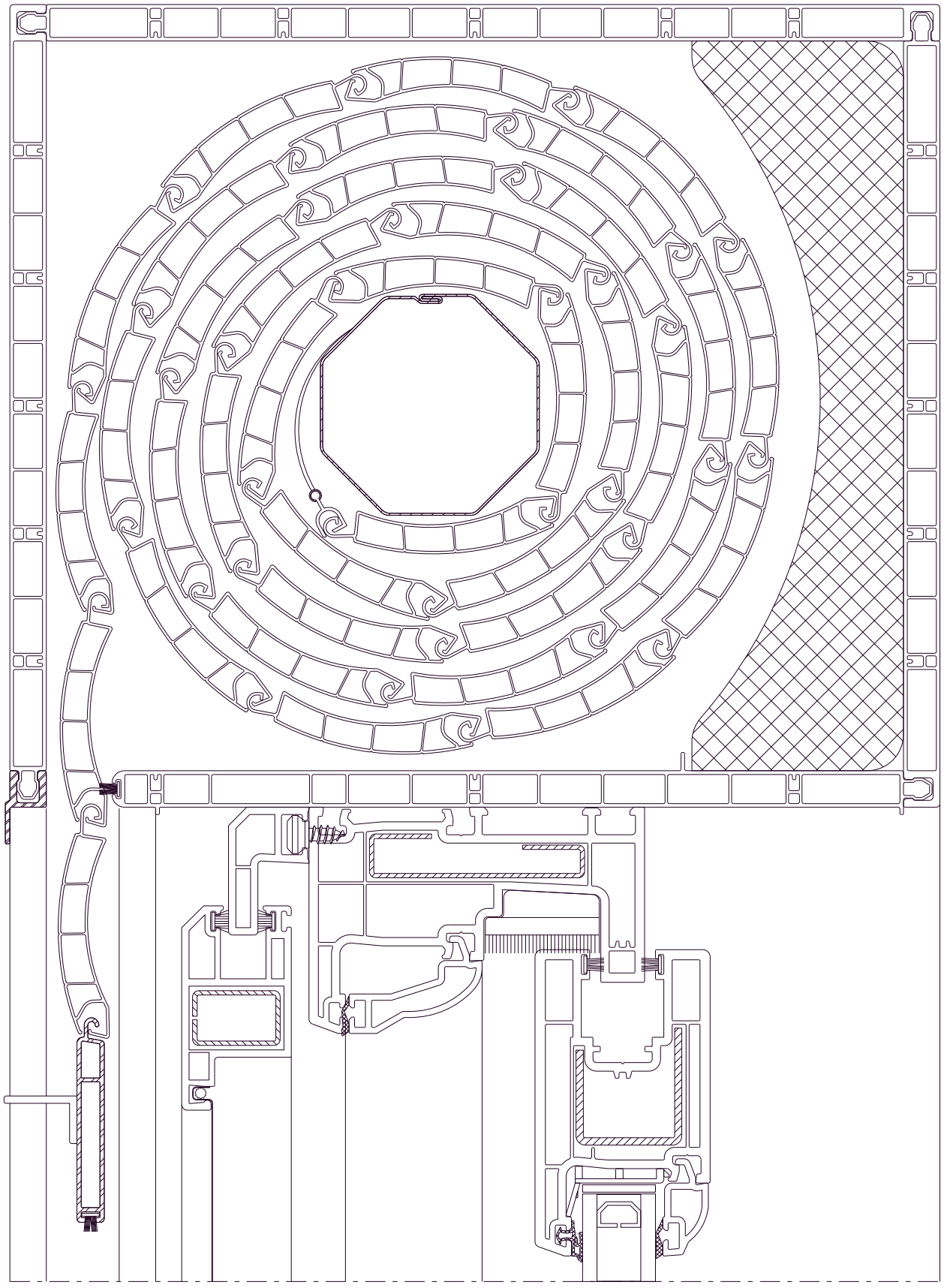

Measuring Technics
Ölçü Alma Tekniği

1- Choosing the suitable measuring device.
Uygun ölçüm aleti seçilmelidir. (Şerit-Lazer Metre vb.)

2- Deciding the method of assembly.
Panjur montaj yöntemi belirlenmelidir. Artı Kutu-Artı Dikme(+K+D) Eksi Kutu-Eksi Dikme(-K-D)

3- If renovation is required at assembly area, you should measure after renovation process.
Montaj yerinde tadilat yapılması gerekiyorsa tadilattan sonra ölçü almaya başlanmalıdır.

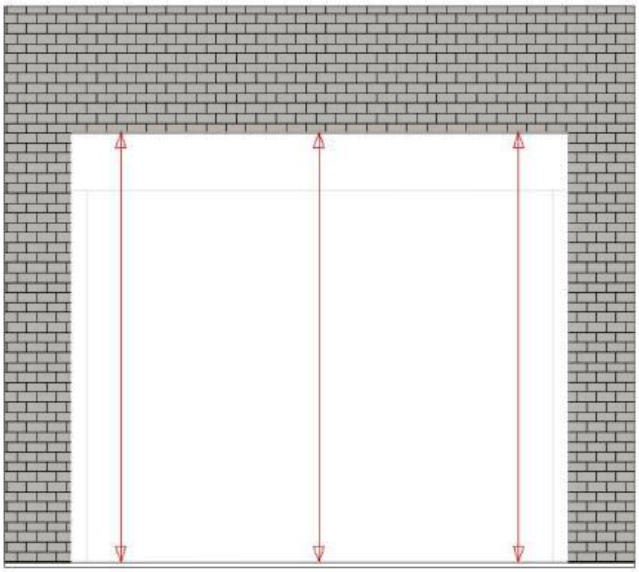

Height Dimension : (Yükseklik Ölçüsü)

- **Measuring from 3 different points as a technical drawing.**
  Şekildeki gibi 3 ayrı noktadan ölçü alınmalıdır.

- **Measures should be taken at short dimension base.**
  En kısa ölçü baz alınmalıdır.

- **The box detail should be determined, according to the selected installation method.**

Box Excluded (+Kutu/Box)

Box Included (_Kutu/Box)

Belirlenen montaj yöntemine göre kutu payları belirlenmelidir.

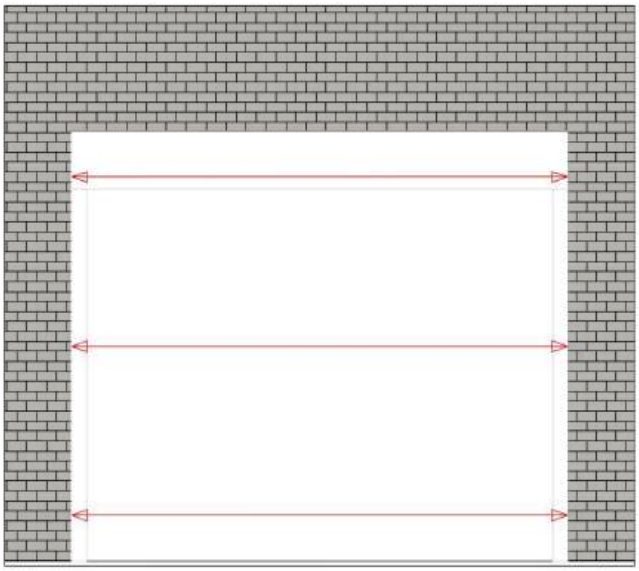

Width Dimension : (Genişlik Ölçüsü)

- **Measuring from 3 different points as a technical drawing.**
  Şekildeki gibi 3 ayrı noktadan ölçü alınmalıdır.

- **Measures should be taken at short dimension base**
  En kısa ölçü baz alınmalıdır.

- **The guide channel detail should be determined, according to the selected installation method.**

G. Channel Excluded (+Dikme/G. Channel)

G. Channel Ixcluded (-Dikme/G. Channel)

Belirlenen montaj yöntemine göre dikme payları belirlenmelidir.

Assembly of Exterior Aluminium Box, Excluded Box and Guide Channel Dimensions

Dıştan Takmalı Alüminyum Artı Kutu Artı Dikme Montajı

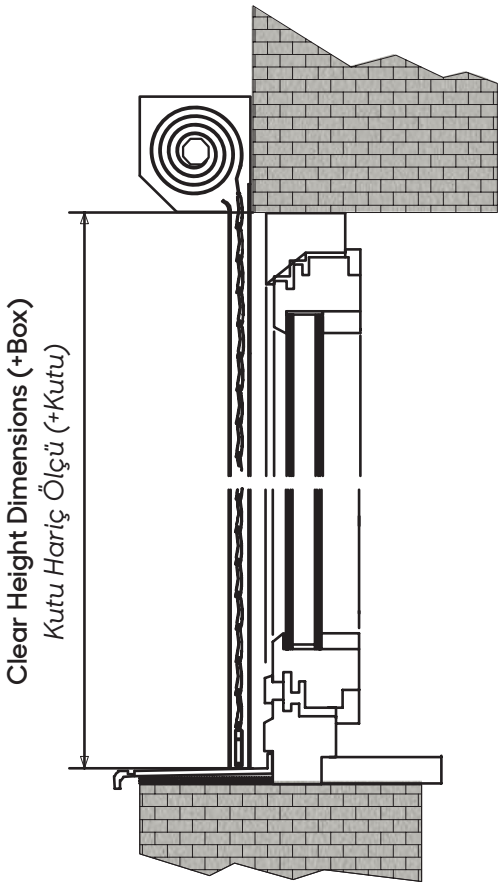

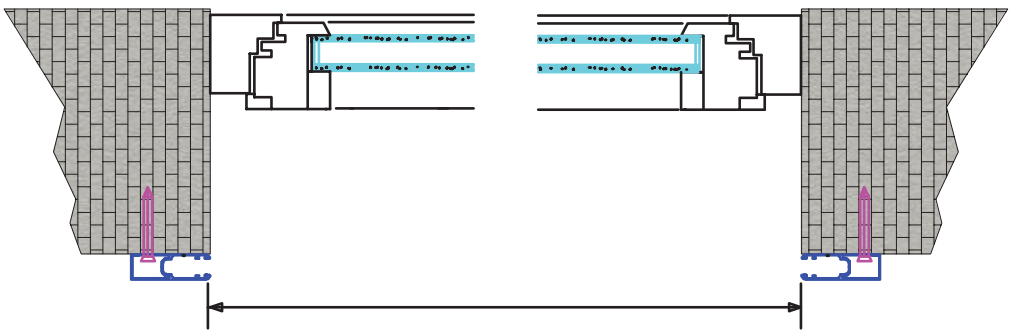

Clear Width Dimensions (-Guide Channel)

Dikme Hariç Ölçü (-Dikme)

Applications of Assembly
Montaj Uygulamaları

Assembly of Exterior Aluminium Box, Included Box and Guide Channel Dimensions
Dıştan Takmalı Alüminyum Kutu Dahil Dikme Dahil Montaj

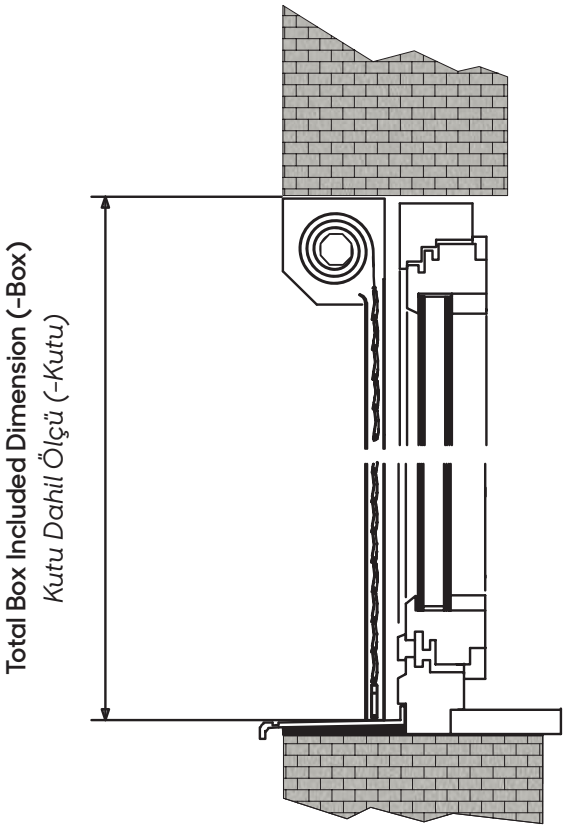

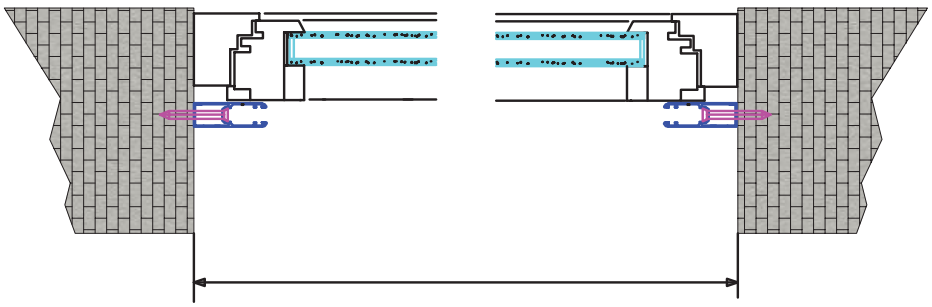

Total Width Included Guide Channel Dimensions (-Guide Channel)
Dikme Hariç Toplam Ölçü (-Dikme)

Applications of Assembly
Montaj Uygulamaları

Assembly of Exterior Box, Included Box Application of Reverse Assembly
Dıştan Takmalı Kutu Dahil Ters Montaj Uygulaması

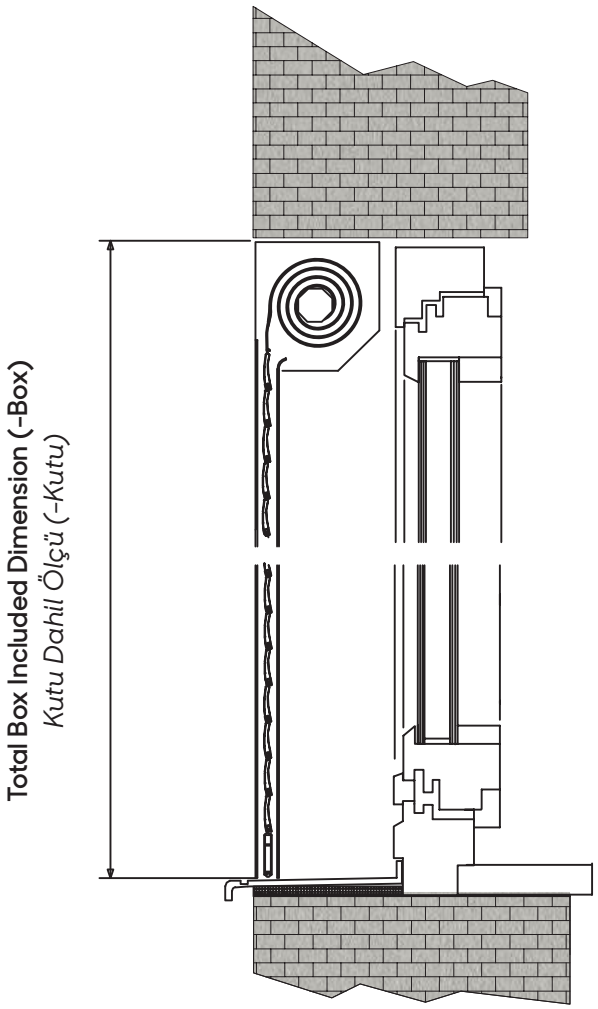

Slats Rolling Diameters (By Box)

Sarım Tablosu

	39		45		55 E		55 EXT	
	40mm Boru-Tube	60mm Boru-Tube	40mm Boru-Tube	60mm Boru-Tube	40mm Boru-Tube	60mm Boru-Tube	60mm Boru-Tube	70mm Boru-Tube
137	1365/h	1326/h	1080/h	1035/h	825/h	770/h		
165	2223/h	2184/h	2070/h	2025/h	1430/h	1540/h	1210/h	1045/h
180	2730/h	2652/h	2745/h	2610/h	1870/h	1980/h	1485/h	1210/h
205	3900/h	3705/h	3510/h	3465/h	2475/h	2750/h	2255/h	1925/h
250	-	-	-	-	-	4300/h	3960/h	3575/h
300	-	-	-	-	-	-	-	-
330	-	-	-	-	-	-	-	-
350	-	-	-	-	-	-	-	-
400	-	-	-	-	-	-	-	-
185	2223/h	2184/h	2070/h	2025/h	1430/h	1540/h	-	-
220	3900/h	3705/h	3510/h	3465/h	2475/h	2750/h	-	-
255	-	-	4400/h	4400/h	3630/h	3630/h	-	-

* For monoblock insulated 39 mm slat: reduce by 21 slats
* For monoblock insulated 45 mm slat: reduce by 13 slats
* For monoblock insulated 55 mm slat: reduce by 8 slats

62		77		95		
60mm Boru-Tube	70mm Boru-Tube	70mm Boru-Tube	102mm Boru-Tube	102mm Boru-Tube	114mm Boru-Tube	139mm Boru-Tube
682/h	682/h	-	-	-	-	-
868/h	868/h	-	-	-	-	-
1364/h	1364/h	-	-	-	-	-
2108/h	2108/h	1840/h	-	-	-	-
3534/h	3534/h	3080/h	2772/h	2565/h	2185/h	1995/h
4650/h	4650/h	3850/h	3542/h	2850/h	2470/h	2280/h
5394/h	5394/h	4260/h	3927/h	3230/h	2850/h	2660/h
-	-	5698/h	5698/h	3990/h	3610/h	3420/h
-	-	-	-	-	-	-
-	-	-	-	-	-	-
-	-	-	-	-	-	-

Sarım Tablosu (Lamele Göre)

Rolling Diameters of WinDoor Slats

Slats Size LAMEL	Tube Diameter Boru Capı	Security Spring Type Askı Türü	MAX Length/En	MAX Height/Yük	M² WEIGHT Ağirlik	1000 h	1200 h	1400 h	1600 h	1800 h	2000 h	2200 h	2400 h	2600 h	2800 h	3000 h
PAB 39	Ø 40	Spring Ç. Askı	2100	2000	2,18	11,5	12	13	13,5	14	14,5	15	15,5	16	16,5	17
	Ø 60	Spring Ç. Askı	2100	2000	2,18	12	12,5	13	14	15	15	15,5	16	16,5	17	18
	Ø 60	Lock S. Askı	2100	2000	2,18	12,5	13	14	14,5	15	15,5	16	16,5	17	17,5	18
PAB 45	Ø 40	Spring Ç. Askı	2500	2100	2,42	12	12	13	13,5	14	14,5	15,5	15,5	16,5	16,5	17,5
	Ø 60	Spring Ç. Askı	2500	2100	2,42	12,5	13,5	14	14,5	15	15,5	16	16,5	17	17,5	18
PAB 55	Ø 60	Spring Ç. Askı	3000	2400	2,54	14	14,5	15	16	17	17,5	18,5	19	19,5	20,5	21
	Ø 60	Lock S. Askı	3000	2400	2,54	14,5	14,5	15,5	16,5	17	17,5	18,5	19,5	20	20,5	21
	Ø 70	Spring Ç. Askı	3000	2400	2,54	14,5	15	15,5	16,5	17	18	18,5	19,5	20	20,5	21,5
	Ø 70	Lock Askı K.	3000	2400	2,54	16	16,5	17	17,5	18,5	19,5	20	20,5	21,5	22	22
PAB 77 PCB 77	Ø 70	Spring Ç. Askı				18	19	20	21,5	22	23,5	24,5	25,5	26	27,5	27,5
	Ø 70	Lock Askı K.				19	19,5	21	22	23	24	25	26	27	27,5	28,5
	Ø 102	Spring Ç. Askı				19,5	21	21,5	22	23,5	24	25	26	27	27,5	28,5
	Ø 114	Spring Ç. Askı				20	21	22	23,2	23,5	24,5	25,4	26,5	27,8	28	29,3
PCB 95	Ø 102		8000	6000	12,352	20,5	22,5	23	24	26	26,5	28	28,5	30	30,5	31
	Ø 139		8000	6000	12,352	22	23,5	25,5	26	28	27,8	29,8	29,8	31	32	32,5
EAL 55	Ø 60	Spring Ç. Askı	4500	3000	5,64	15	15	16	17	17,5	18,5	19	19,5	20,5	21	21
	Ø 70	Spring Ç. Askı	4500	3000	5,64	15,5	15,5	16,5	17,5	18	19	19,5	20	21	21,5	21,5
EAL 62	Ø 70	Spring Ç. Askı	5000	3000	7,25	16,6	18	18,7	19,5	20,7	21,4	21,7	23	23,5	24	25
	Ø 102	Spring Ç. Askı	5000	3000	7,25	18	19,3	19,3	20,5	21,5	21,7	23,2	24	24	25,7	25,7
EAL 77	Ø 70	Spring Ç. Askı	6000	4000	7,80	18,6	19,2	21	22	22	24,4	24,4	25,3	27	27	28,7
	Ø 102	Spring Ç. Askı	6000	4000	7,80	19,5	20,5	21,5	23,5	23,5	24,7	24,7	26	27	27,6	28,8
EAL 77G	Ø 70	Spring Ç. Askı	5000	3500	6,24	18	18,7	19,4	21	21,5	23	23,7	24,5	26	26,8	28
	Ø 102	Spring Ç. Askı	5000	3500	6,24	19	20	20,7	22	23	23,5	23,9	25	26,4	28	28

3200 h	3400 h	3600 h	3800 h	4000 h	4200 h	4400 h	4600 h	4800 h	5000 h	5200 h	5400 h	5600 h	5800 h	6000 h	6200 h	6400 h	6600 h	6800 h	7000 h

18	18,5	19	19,5	20	20	20,5	21	21,5	22										
18,5	19	19,5	19,5	20,5	21	21	21,5	22	22,5										

21,5	22	22,5	23	24	24	25													
21,5	22	23	23,4	24	24,5	25													
21,5	22,5	23	23,5	24,5	24,5	25,5													
23,5	23,5	24,5	25	25	25,5	26													

29	29	30,5	30,5	32	32	33	33,5	34	35	35	36	36,5	37	38					
29	30	31	31	32	32,5	33,5	34	34,5	35	36	36,5	37	38	38					
30	29,5	31	31,5	32	33	33	34,5	34,5	35,5	36,5	36	37,5	38	38					
29,3	30,4	30,8	31,5	32,4	32,4	33,9	33,9	35	35,7	35,7	37,3	37	37,7	38,9					

32,5	33,5	34,5	35	36	36,5	38	38	39	40,5	41	41,5	42,5	43	43,5	44	45	45,5	46	47,5
34,2	34,5	36,2	36,2	37	38	38,2	39,5	40,6	40,6	42,1	42,6	42,8	44	44,3	44,6	46	46,6	46,8	47,5

22	23	23	24	24	24,5	25,5	25,5	26											
22,5	23,5	23,5	24	24	25	26	26	27											

25,3	26,7	26,7	27,5	27,5	29	29	30	30	31										
27	27	28	28	29	29	30	30	31	31										

28,7	29,5	29,5	30,5	32	32	33,8	33,8	34	34,5	34,5	36,4	36,8	36,8	38,4					
28,8	30	30,5	31	32	32,3	33,8	33,8	34,6	35	35,5	36,5	36,9	38	38,4					

28,2	29	29	29,9	31,5	31,5	32,4	33	33,8	34,5	34,5	35	35,5	36,2	37					
28,2	29,5	30	30,8	32	32	32,9	33,5	34	35	35,5	36	36,5	37,4	38,2					

Exterior Box with Automatic Strap Rolling Shutter Installation

Dıştan Takma Otomatik Makara Panjur

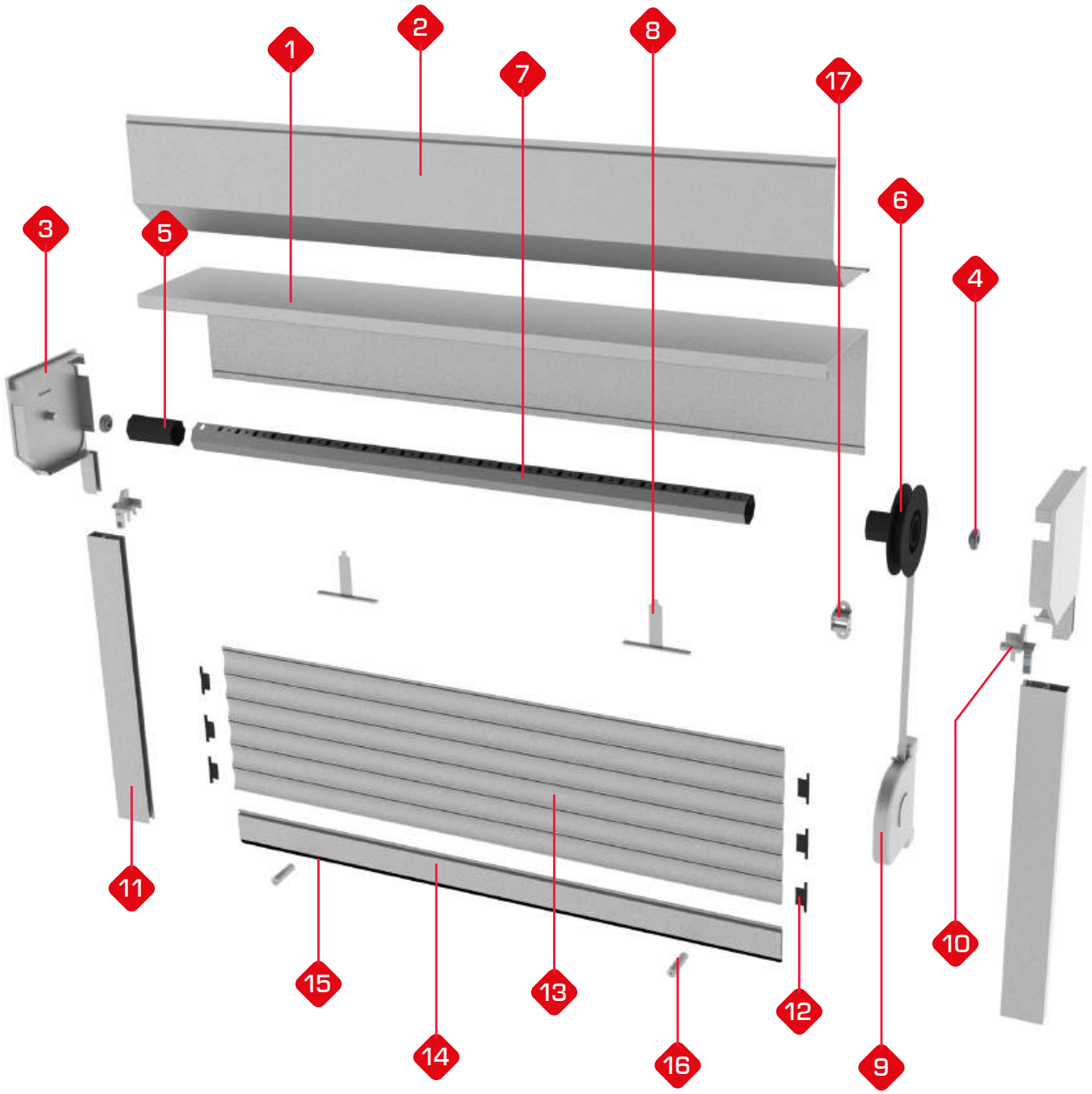

1- Bottom Box / Kutu Arka
2- Top Box / Kutu Ön
3- End Cap / Yan Kapak
4- Ball Bearings / Rulman
5- Cap Of Tube / Boru Başı
6- Pulley / Kasnak
7- Tube / Tambur
8- Security Spring / Çelik Askı
9- Automatic Strap / Otomatik Makara
10- Entry Guide / Dikmeli “U” Başı
11- Guide Channel / Yan Ray
12- Pvc Cap / Tapa
13- Slat / Lamel
14- Extrusion End Slat / Ekstrüzyon Alt Parça
15- End Slat Gasget / Alt Parça Contası
16- Stopper / Stoper
17- Strap Guide / Kordon Yüzü

Exterior Box with Tubular Motor Rolling Shutter Installation

Dıştan Takma Motorlu Panjur Kurulumu

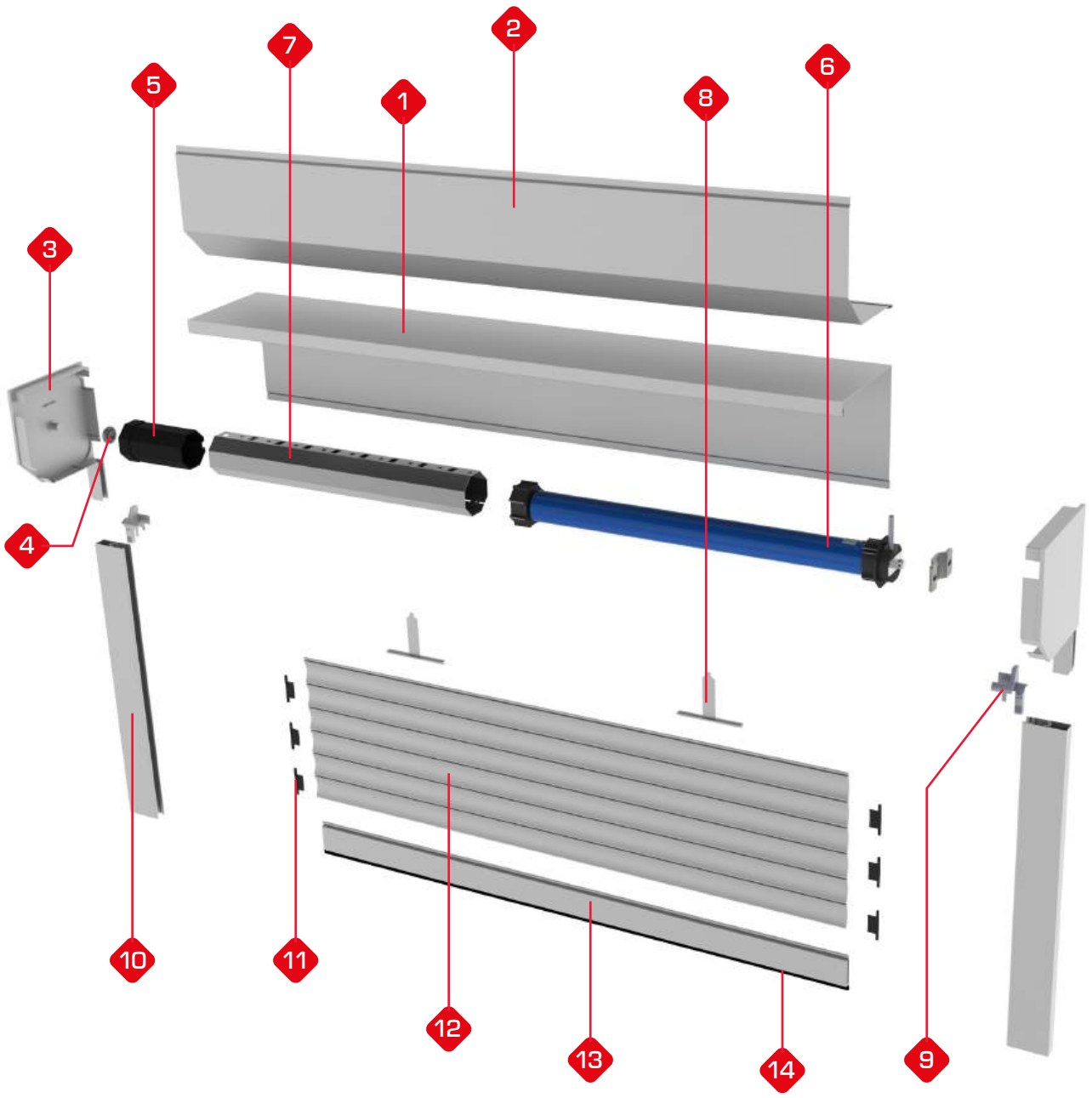

1- Bottom Box / Kutu Arka
2- Top Box / Kutu Ön
3- End Cap / Yan Kapak
4- Ball Bearings / Rulman
5- Cap Of Tube / Boru Başı
6- Pulley / Kasnak
7- Tube / Tambur
8- Security Spring / Çelik Askı
9- Entry Guide / Dikmeli "U" Başı
10- Guide Channel / Yan Ray
11- Pvc Cap / Tapa
12- Slat / Lamel
13- Extrusion End Slat / Ekstrüzyon Alt Parça
14- End Slat Gasget / Alt Parça Contasi

Exterior Box with Tubular Motor Door Installation

Dıştan Takma Motorlu Kepenk Kurulumu

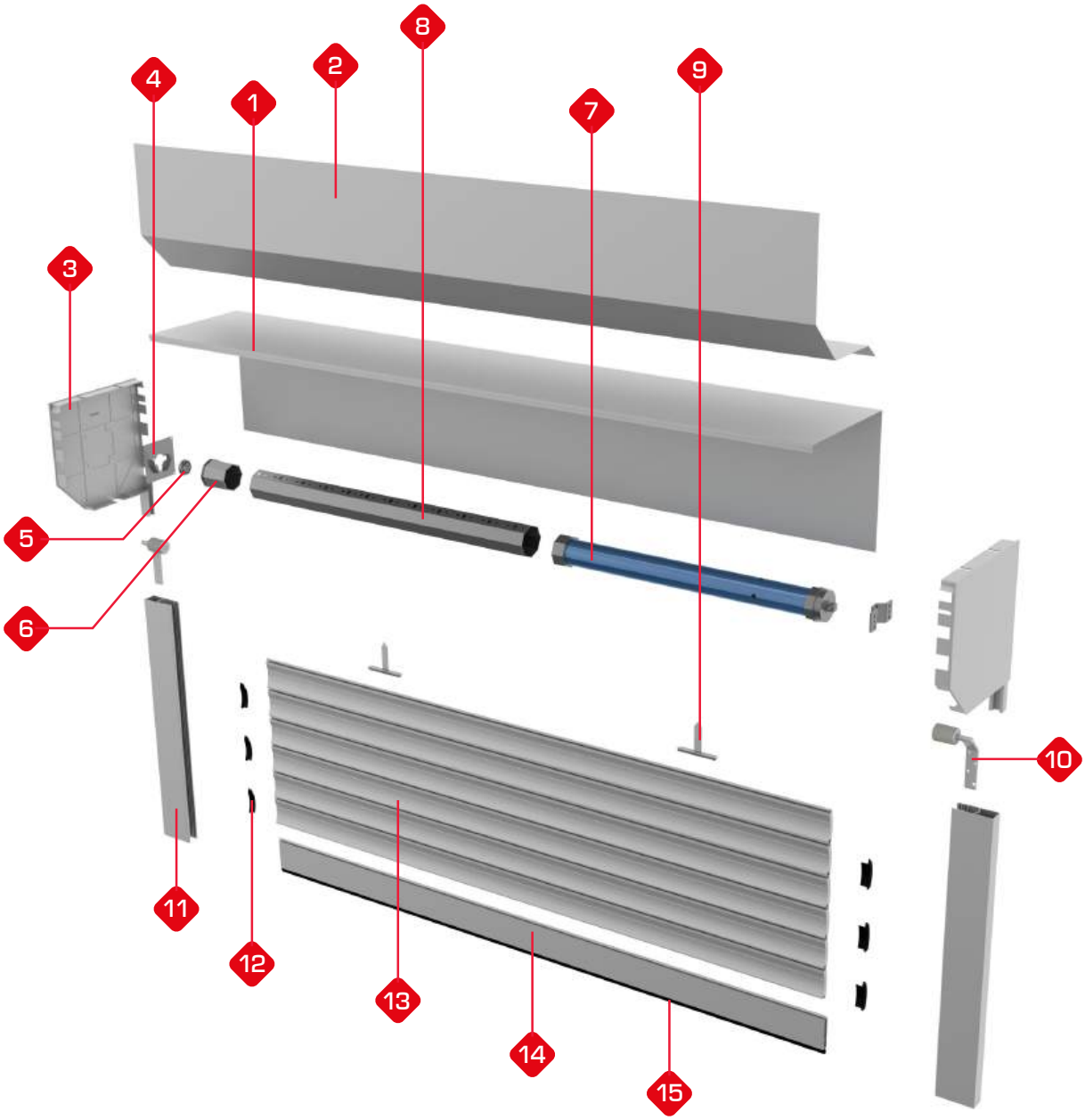

1- Bottom Box / Kutu Arka
2- Top Box / Kutu Ön
3- End Cap / Yan Kapak
4- Bracket / Rulman Yatağı
5- Ball Bearings / Rulman
6- Cap Of Tube / Boru Başı
7- Pulley / Kasnak
8- Tube / Tambur
9- Security Spring / Çelik Askı
10- Entry Guide / Dikmeli "U" Başı
11- Guide Channel / Yan Ray
12- Pvc Cap / Tapa
13- Slat / Lamel
14- Extrusion End Slat / Ekstrüzyon Alt Parça
15- End Slat Gasget / Alt Parça Contası

Exterior Box with Manual Override Motor Door Installation

Dıştan Takma Redüktörlü Motor Kepenk Kurulumu

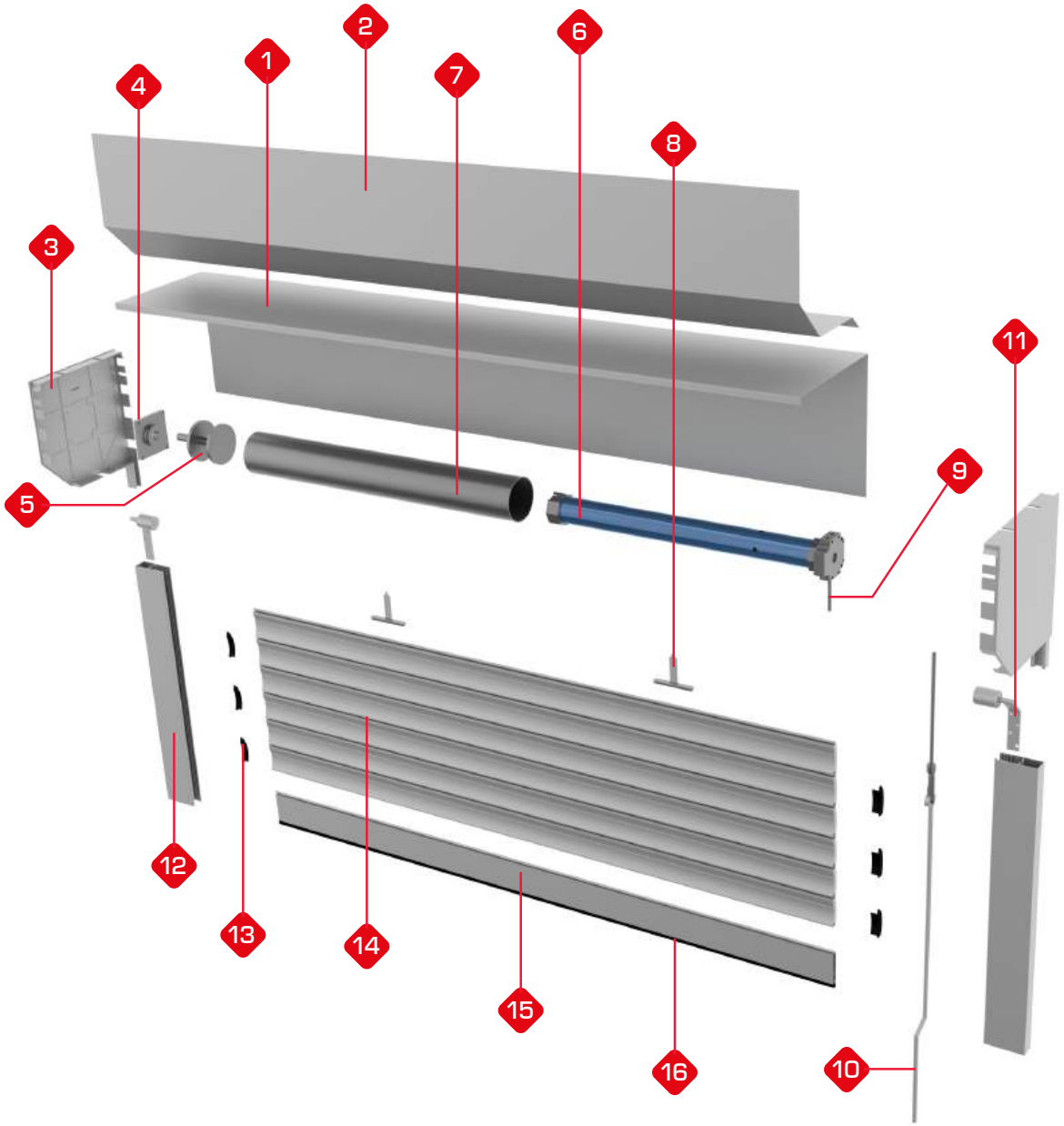

1- Bottom Box / Kutu Arka
2- Top Box / Kutu Ön
3- End Cap / Yan Kapak
4- UCF / UCF
5- Adjustable Cap of Tube / Ayarlanabilir Boru Başı
6- Motor / Motor
7- Tube / Tambur
8- Security Spring / Çelik Askı
9- Joint / REDÜKTÖR ARA KOL
10- Hand Crank / REDÜKTÖR KOLU
11- Entry Guide / Dikmeli “U” Başı
12- Guide Channel / Yan Ray
13- Pvc Cap / Tapa
14- Slat / Lamel
15- Extrusion End Slat / Ekstrüzyon Alt Parça
16- End Slat Gasget / Alt Parça Contası

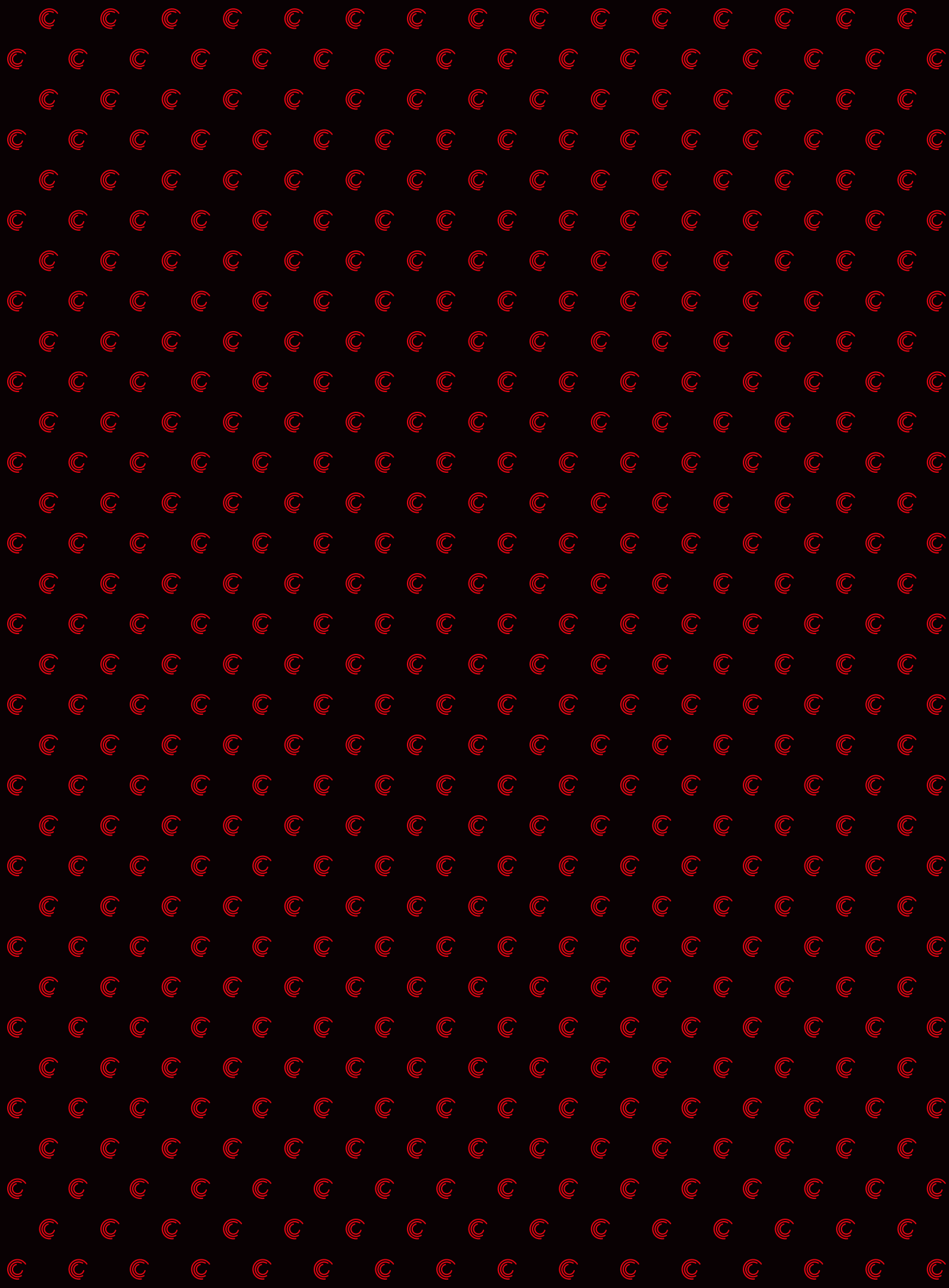

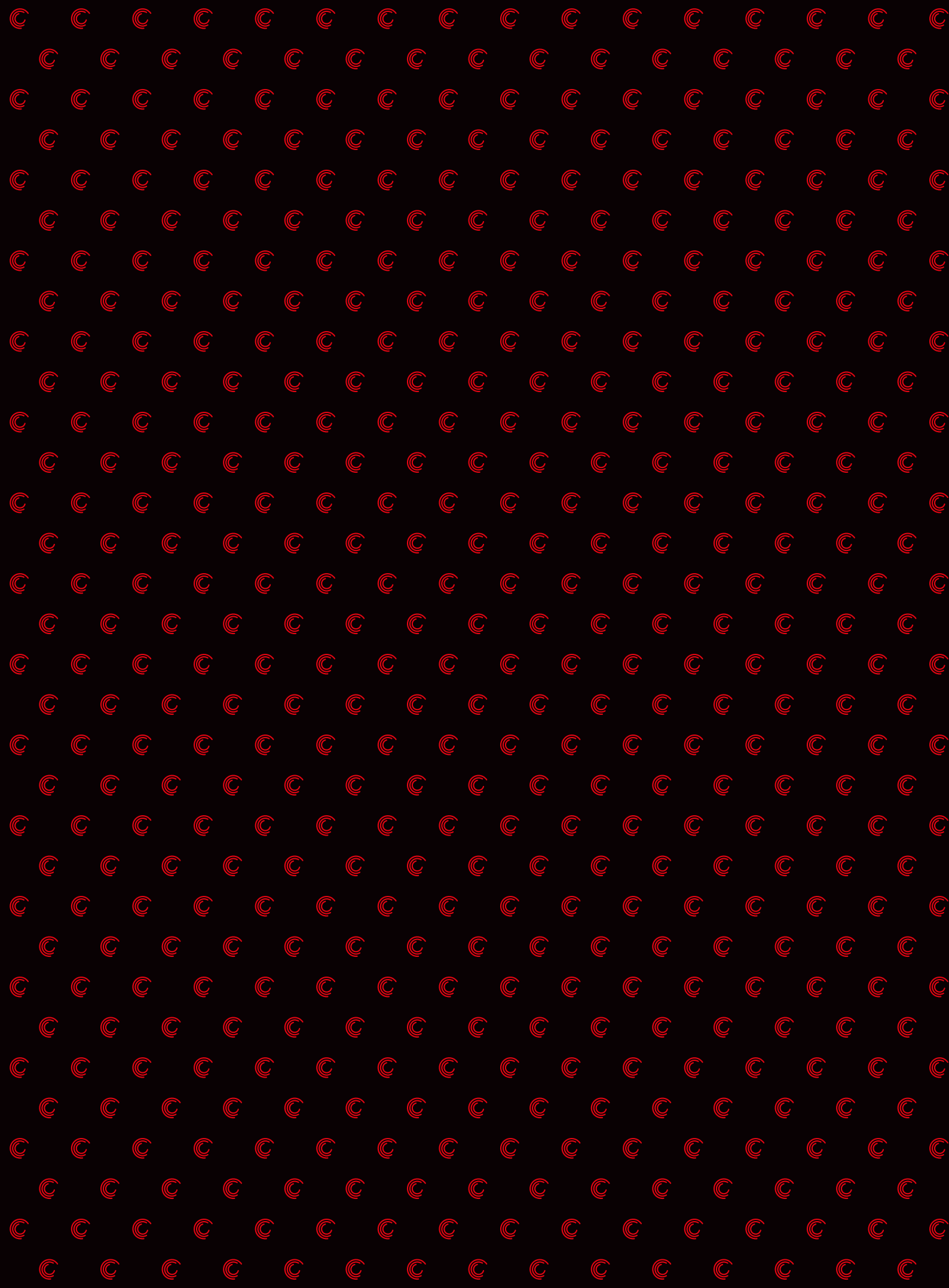

WinDoor

windoorhomenj.com

WinDoor

WinDoor Home Improvement
2408 US-22, Union, NJ 07083
T: (551) 280-3172 (Safa)
T: (347) 515-9146 (Shaim)
windoorhomenj.com
info@windoorhomenj.com